VTc.584.EMNX.0603

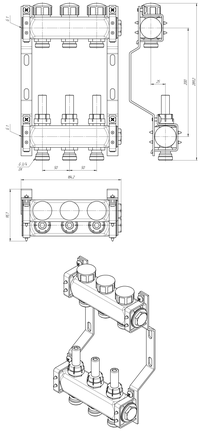

VTc.584.EMNX.0604

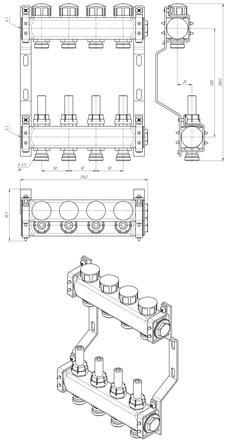

VTc.584.EMNX.0605

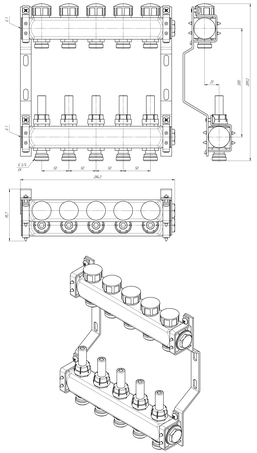

VTc.584.EMNX.0606

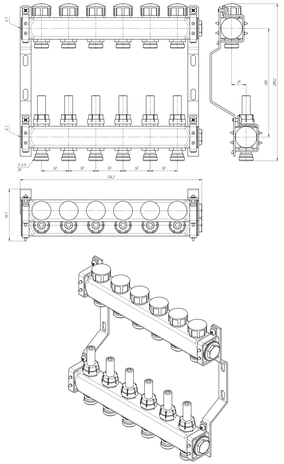

VTc.584.EMNX.0607

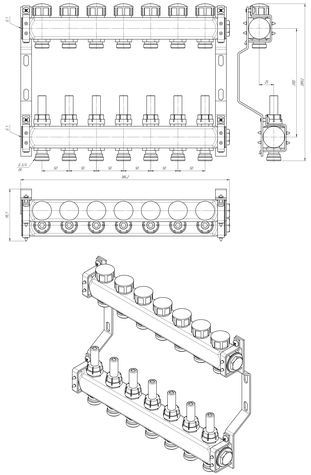

VTc.584.EMNX.0608

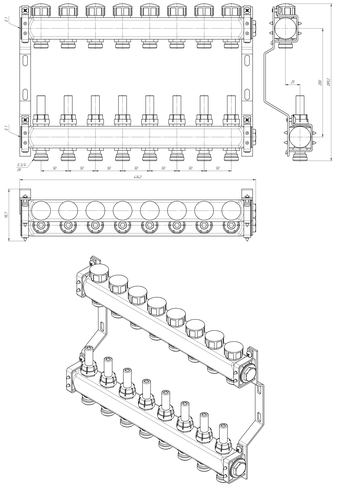

VTc.584.EMNX.0609

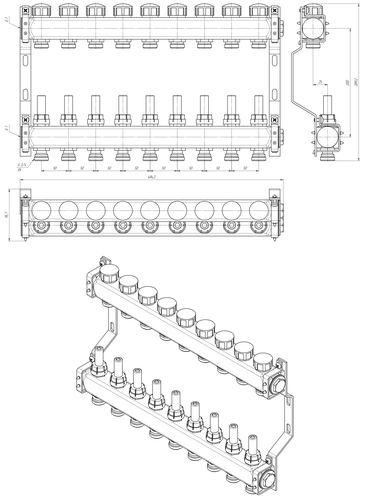

VTc.584.EMNX.0610

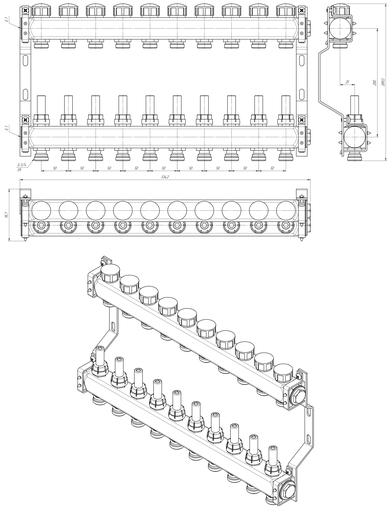

Масштаб 1:1