VTc.510.SL.080502

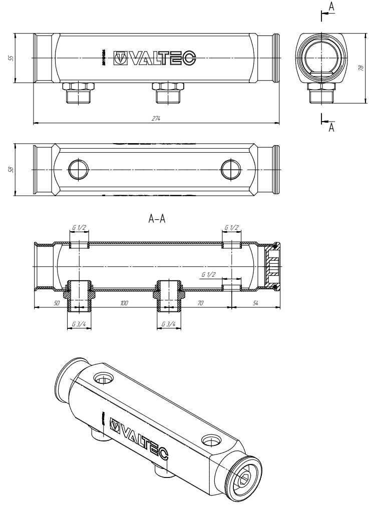
A
55
VALTEC
78
274
A
58
A–A
G 1/2
G 1/2
G 1/2
50
100
70
54
G 3/4
G 3/4

VTc.510.SL.080503

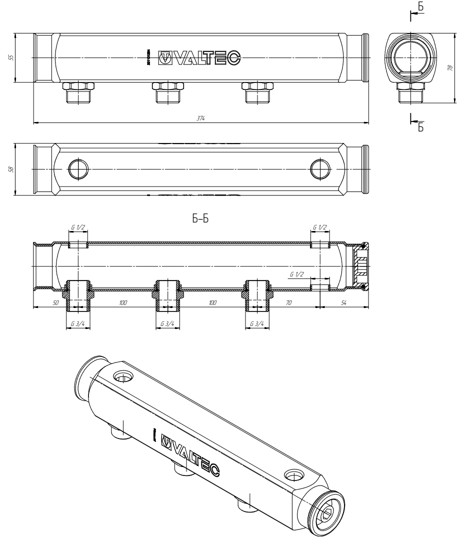
Б
55
VALTEC
78
374
Б
58
Б–Б
G 1/2
G 1/2
G 1/2
50
100
100
70
54
G 3/4
G 3/4
G 3/4

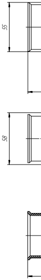

Масштаб 1:1

VTc.510.SL.080504

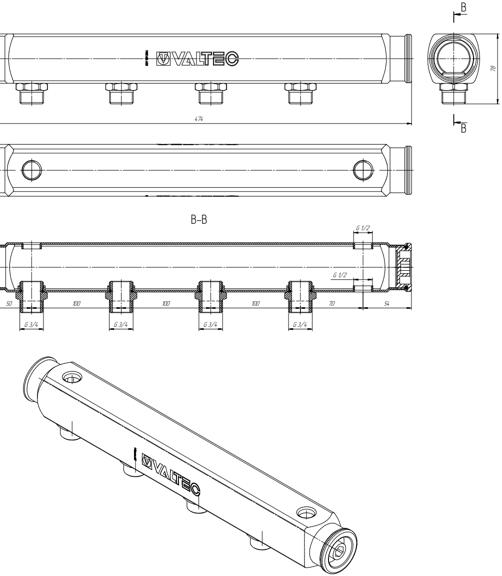
В
В
VALTEC
78
474
В–В
G 1/2
G 1/2
50
100
100
100
70
54
G 3/4
G 3/4
G 3/4
G 3/4
VALTEC

VTc.510.SL.080505

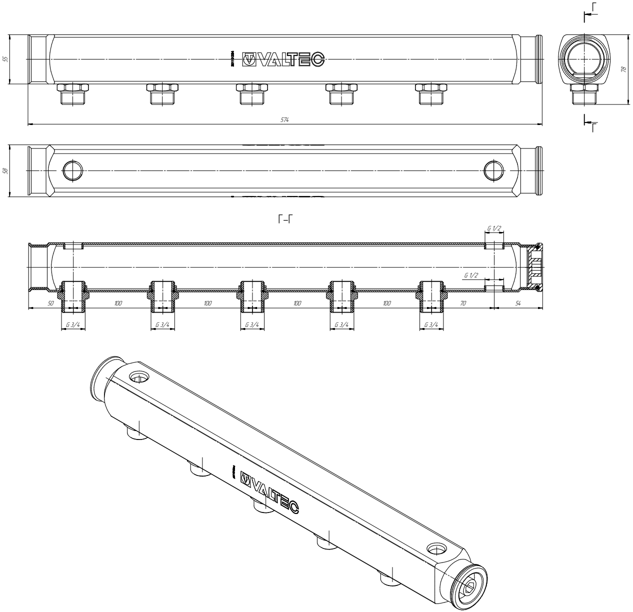
Г
Г
55
VALTEC
78
574
58
Г–Г
G 1/2
G 1/2
50
100
100
100
100
70
54
G 3/4
G 3/4
G 3/4
G 3/4
G 3/4
VALTEC

VTc.510.SL.080506

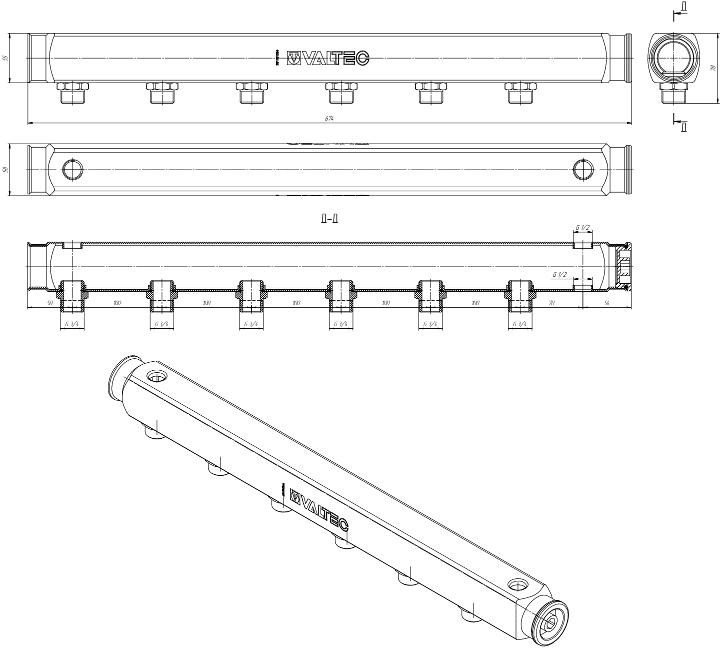
55
VALTEC
674
Д
78
Д
58
Д–Д
G 1/2
G 1/2
50
100
100
100
100
100
70
54
G 3/4
G 3/4
G 3/4
G 3/4
G 3/4
G 3/4
VALTEC

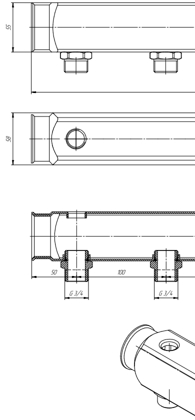
55
58
50
100
G 3/4
G 3/4

VTc.510.SL.080507

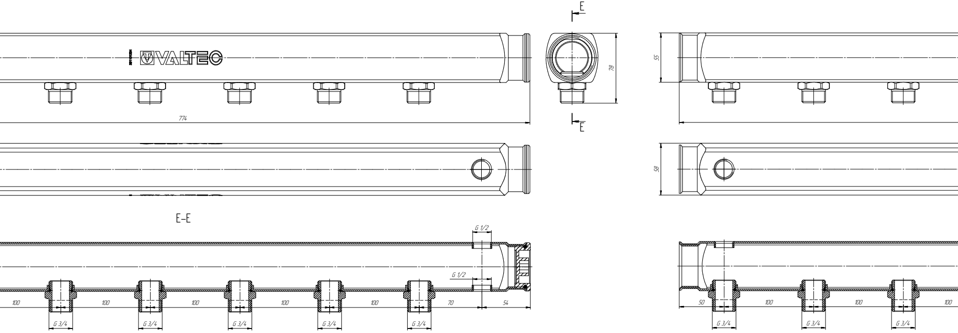
E
VALTEC
774
78
E
55
58
E–E
G 1/2
G 1/2
100
100
100
100
100
70
54
G 3/4
G 3/4
G 3/4
G 3/4
G 3/4
50
100
100
100
G 3/4
G 3/4
G 3/4

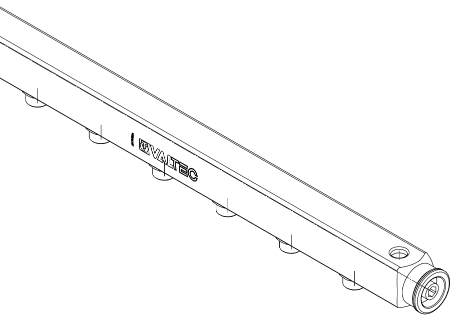

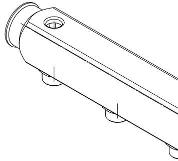

VTc.510.SL.080508

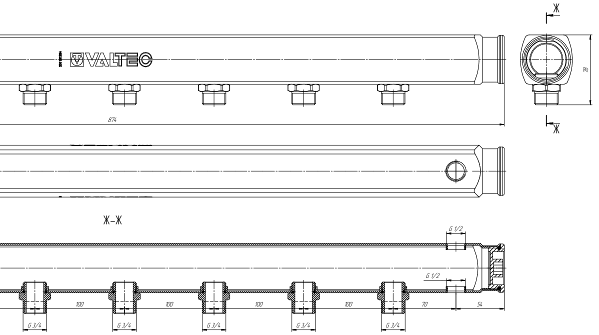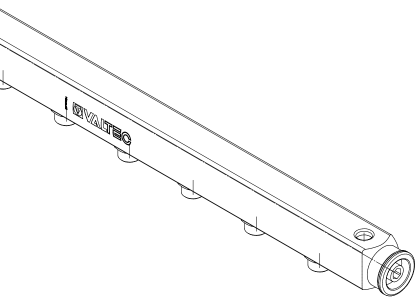
Ж
Ж
VALTEC
78
874
Ж–Ж
G 1/2
G 1/2
100
100
100
100
70
54
G 3/4
G 3/4
G 3/4
G 3/4
G 3/4