VT.LM.HX.M0...R

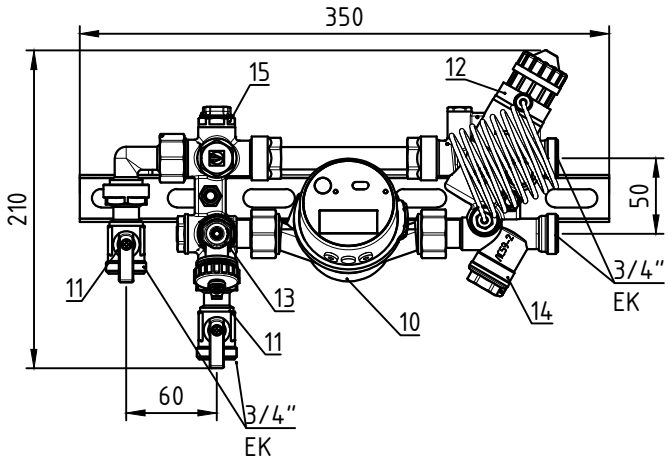

РАЗМЕРЫ; мм	
A	350
H	210
B	50
B1	60
S*	170

*Глубина

VT.LM.HX.A0...R

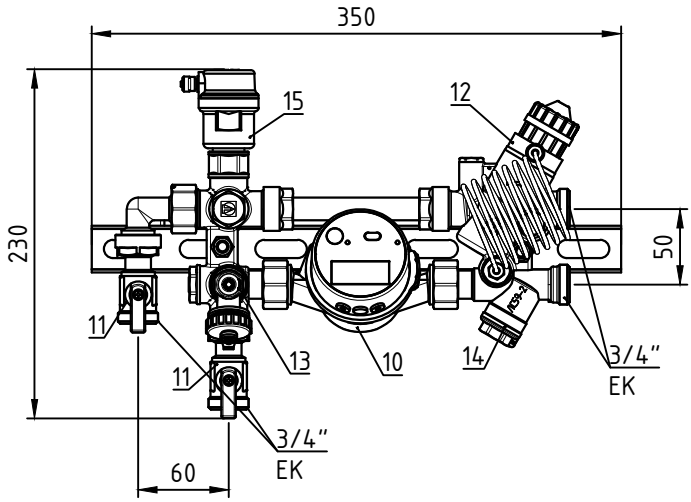

НР-ЕК – Наружная резьба, Евроконус
ВР – Внутренняя резьба

Справочные размеры, для уточнения размеров с учетом строительных допусков обратитесь в службу технической поддержки

Функциональные элементы		
№	Элемент модуля	DN
10	Теплосчетчик/ремонтная вставка	15
11	Запорный кран	15
12	Автоматический регулятор перепада давления регулируемый	15
13	Дренажный клапан	15
14	Фильтр модуля отопления	15
15	Ручной/Автоматический воздухоотводчик	15