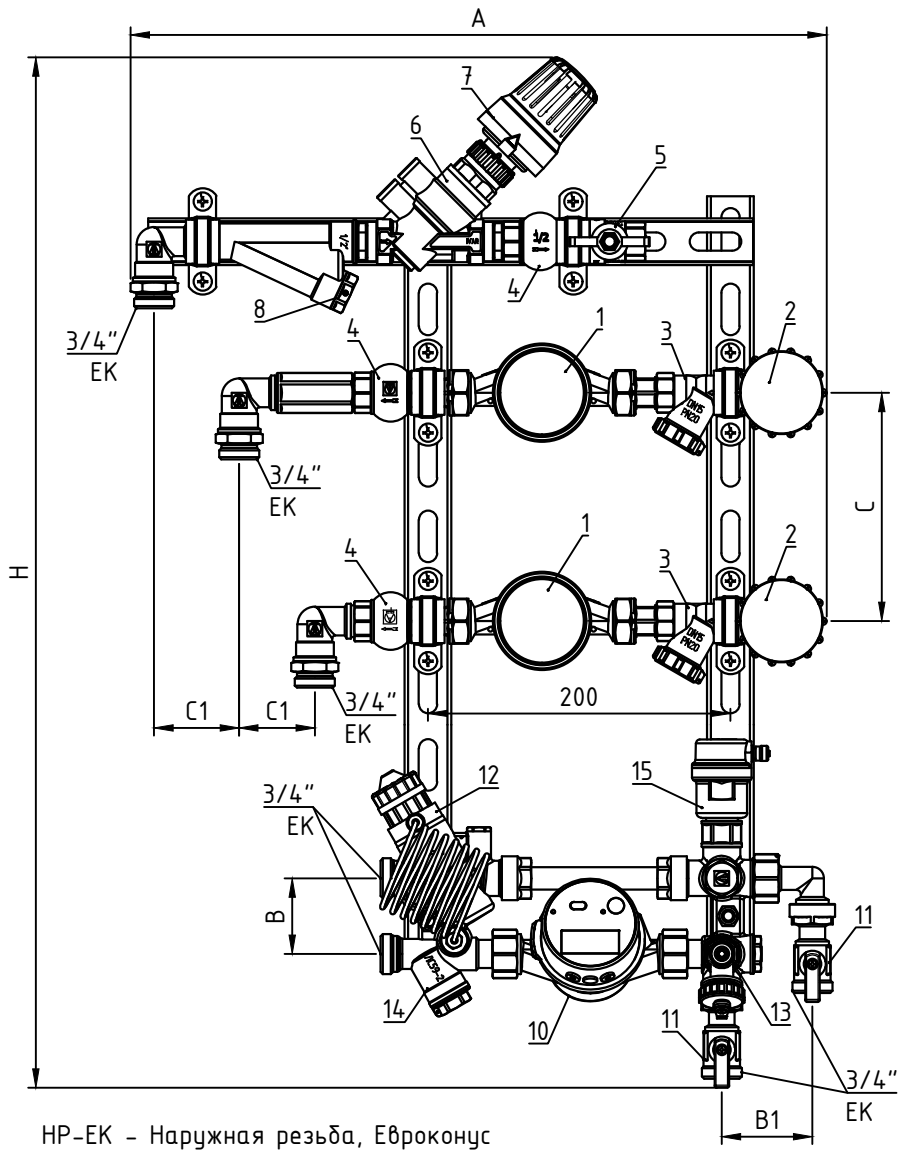

РАЗМЕРЫ; мм	
A	460
H	680
B	50
B1	60
C	150
C1	60
E	200
S*	180

*Глубина

НР-ЕК – Наружная резьба, Евроконус
ВР – Внутренняя резьба

Справочные размеры, для уточнения размеров с учетом строительных допусков обратитесь в службу технической поддержки

Функциональные элементы

№	Элемент модуля	DN
1	Водосчетчик/ремонтная вставка	15
2	Запорный кран с механизмом плавного открытия	15
3	Фильтр модулей водоснабжения	15
4	Обратный клапан	15
5	кран линии циркуляции	
6	регулирующий клапан системы циркуляции ГВС	
7	термоэлемент (термостатическая головка с выносным датчиком)	
8	гильза под датчик температуры	
10	Теплосчетчик/ремонтная вставка	15
11	Запорный кран	15
12	Автоматический регулятор перепада давления регулируемый	15
13	Дренажный клапан	15
14	Фильтр модуля отопления	15
15	Автоматический воздухоотводчик	15

VT.LM.HR.A0...LR

VALTEC

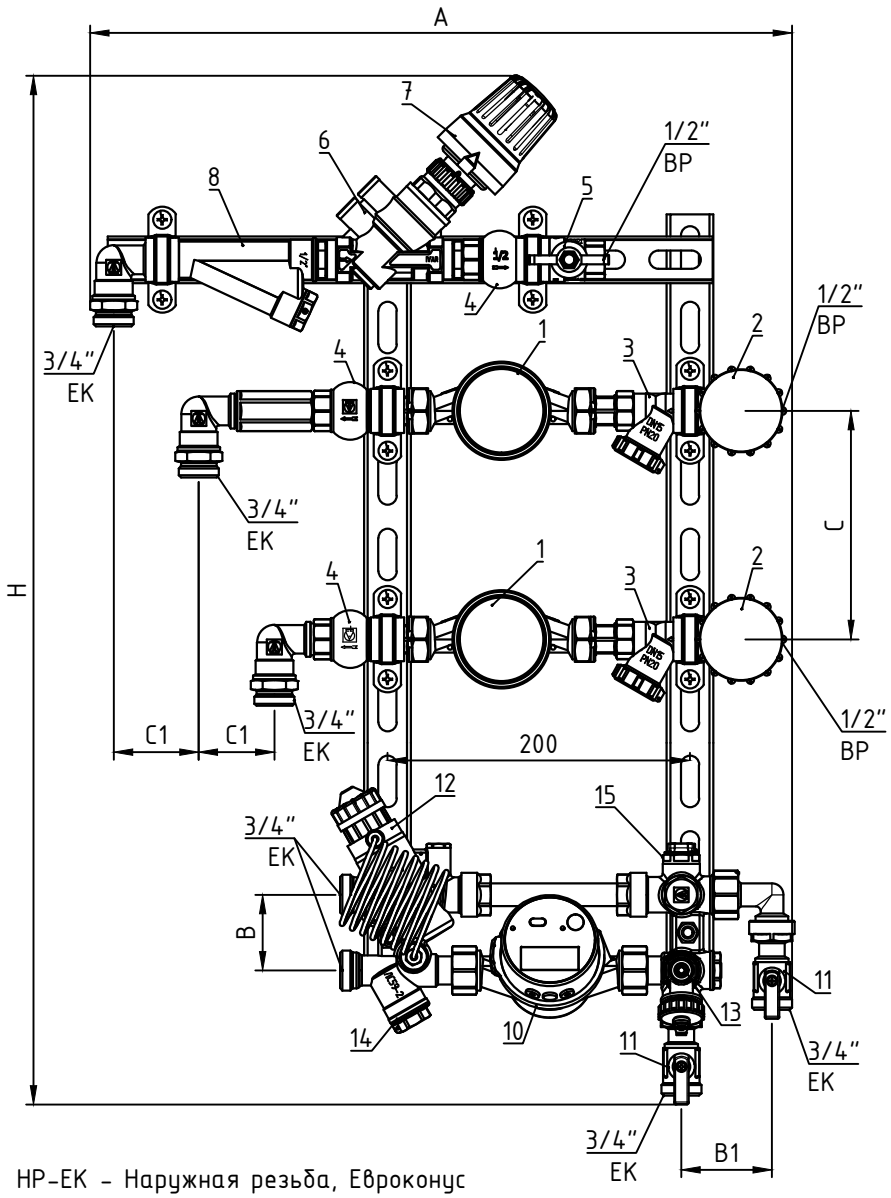

РАЗМЕРЫ; мм	
A	460
H	680
B	50
B1	60
C	150
C1	60
E	200
S*	180

*Глубина

НР-ЕК – Наружная резьба, Евроконус
ВР – Внутренняя резьба

Справочные размеры, для уточнения размеров с учетом строительных допусков обратитесь в службу технической поддержки

Функциональные элементы

№	Элемент модуля	DN
1	Водосчетчик/ремонтная вставка	15
2	Запорный кран с механизмом плавного открытия	15
3	Фильтр модулей водоснабжения	15
4	Обратный клапан	15
5	кран линии циркуляции	
6	регулирующий клапан системы циркуляции ГВС	
7	термоэлемент (термостатическая головка с выносным датчиком)	
8	гильза под датчик температуры	
10	Теплосчетчик/ремонтная вставка	15
11	Запорный кран	15
12	Автоматический регулятор перепада давления регулируемый	15
13	Дренажный клапан	15
14	Фильтр модуля отопления	15
15	Ручной воздухоотводчик	15

VT.LM.HR.M0...LR

VALTEC