VT.LM.HD.AW...LR

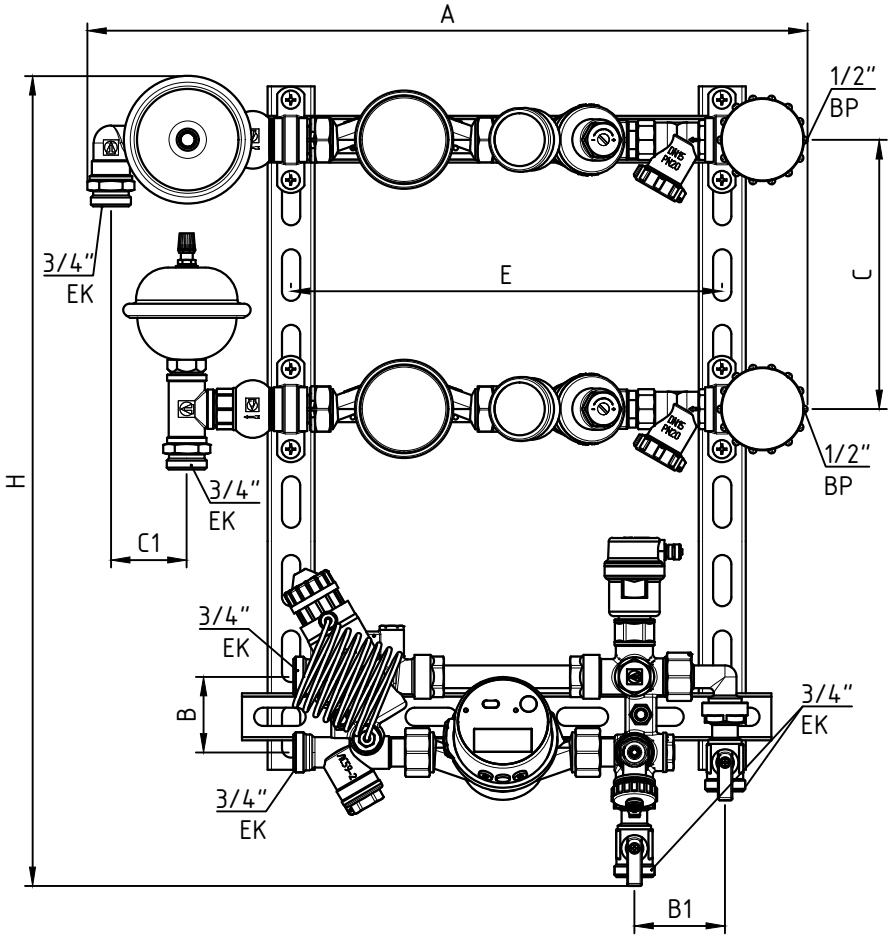

РАЗМЕРЫ; мм	
A	480
H	530
B	50
B1	60
C	180
C1	60
E	290
S*	220

*Глубина

НР-ЕК – Наружная резьба, Евроконус
ВР – Внутренняя резьба

Справочные размеры, для уточнения размеров с учетом строительных допусков обратитесь в службу технической поддержки

Функциональные элементы		
№	Элемент модуля	DN
1	Водосчетчик/ремонтная вставка	15
2	Запорный кран с механизмом плавного открытия	15
3	Фильтр модулей водоснабжения	15
4	Обратный клапан	15
5	Регулятор давления (Редуктор)	15
6	Гаситель гидроударов	15
10	Теплосчетчик/ремонтная вставка	15
11	Запорный кран	15
12	Автоматический регулятор перепада давления регулируемый	15
13	Дренажный клапан	15
14	Фильтр модуля отопления	15
15	Автоматический воздухоотводчик	15

VT.LM.HD.MW...LR

VALTEC

VT.LM.HD.A0...LR

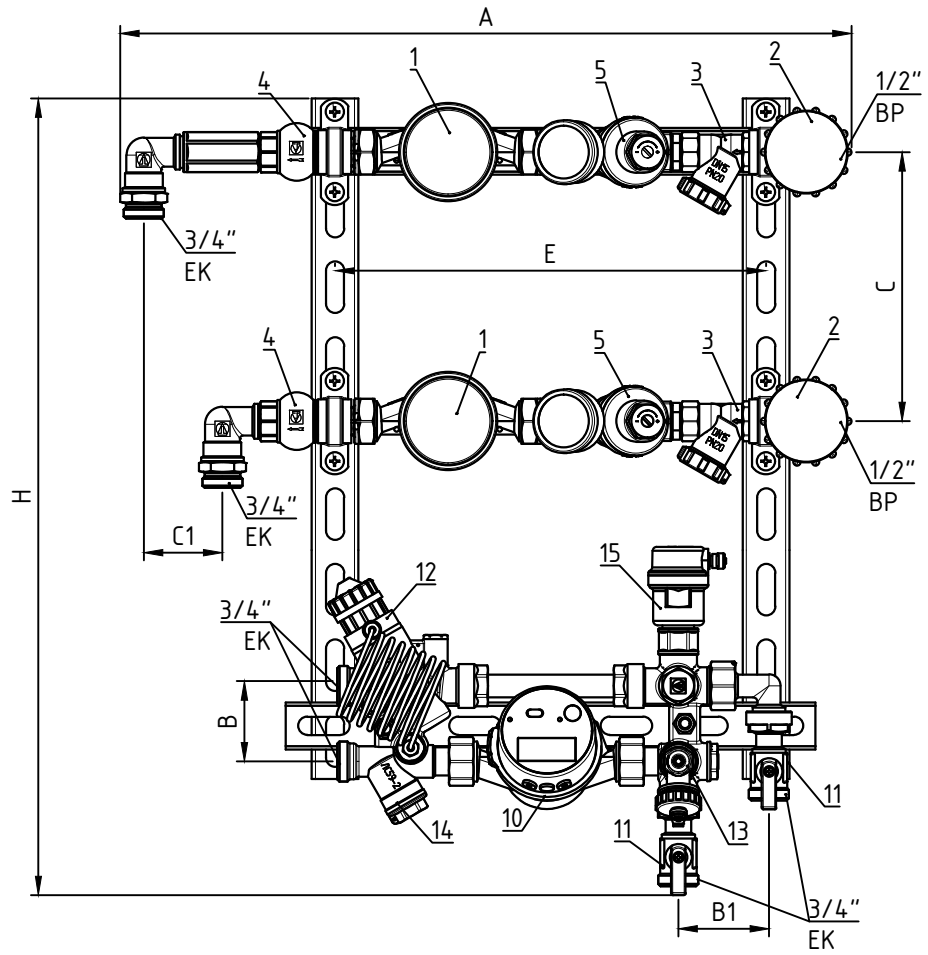

РАЗМЕРЫ; мм	
A	480
H	530
B	50
B1	60
C	180
C1	60
E	280
S*	170

*Глубина

НР-ЕК – Наружная резьба, Евроконус
ВР – Внутренняя резьба

Справочные размеры, для уточнения размеров с учетом строительных допусков обратитесь в службу технической поддержки

Функциональные элементы		
№	Элемент модуля	DN
1	Водосчетчик/ремонтная вставка	15
2	Запорный кран с механизмом плавного открытия	15
3	Фильтр модулей водоснабжения	15
4	Обратный клапан	15
5	Регулятор давления (Редуктор)	15
10	Теплосчетчик/ремонтная вставка	15
11	Запорный кран	15
12	Автоматический регулятор перепада давления регулируемый	15
13	Дренажный клапан	15
14	Фильтр модуля отопления	15
15	Автоматический воздухоотводчик	15

VT.LM.HD.M0...LR

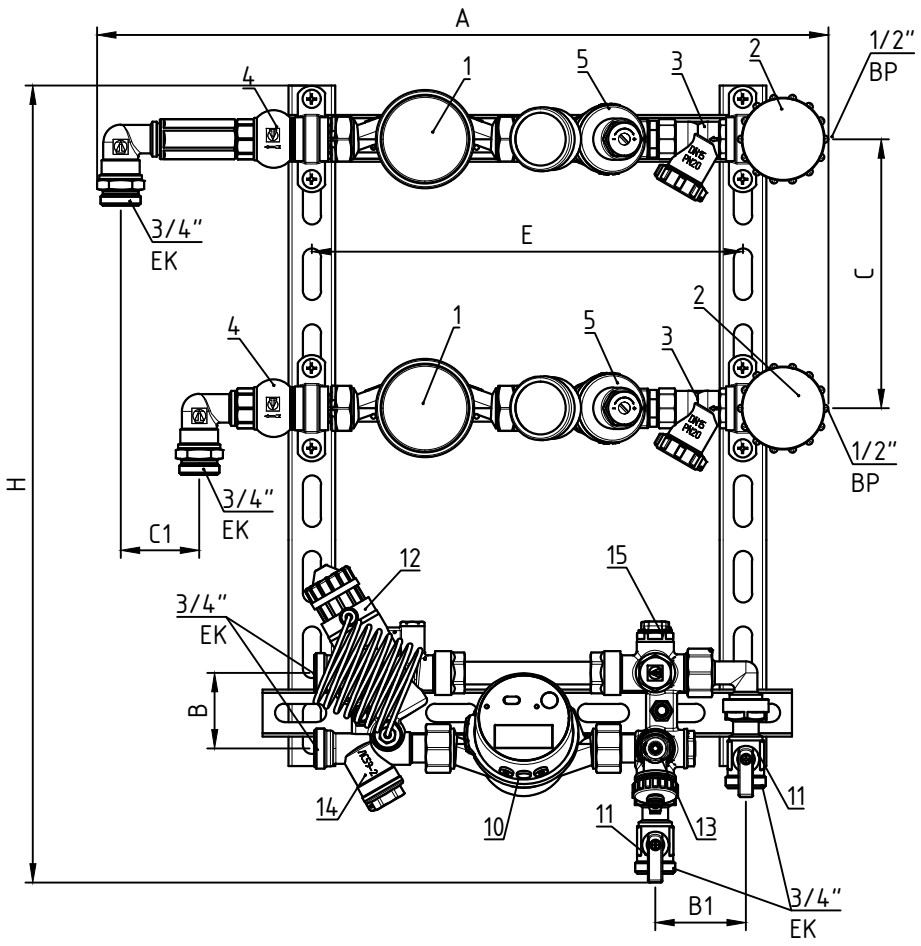

РАЗМЕРЫ; мм	
A	480
H	530
B	50
B1	60
C	180
C1	60
E	280
S*	170

*Глубина

НР-ЕК – Наружная резьба, Евроконус
ВР – Внутренняя резьба

Справочные размеры, для уточнения размеров с учетом строительных допусков обратитесь в службу технической поддержки

Функциональные элементы

№	Элемент модуля	DN
1	Водосчетчик/ремонтная вставка	15
2	Запорный кран с механизмом плавного открытия	15
3	Фильтр модулей водоснабжения	15
4	Обратный клапан	15
5	Регулятор давления (Редуктор)	15
10	Теплосчетчик/ремонтная вставка	15
11	Запорный кран	15
12	Автоматический регулятор перепада давления регулируемый	15
13	Дренажный клапан	15
14	Фильтр модуля отопления	15
15	Ручной воздухоотводчик	15

VT.LM.HD.MW...LR

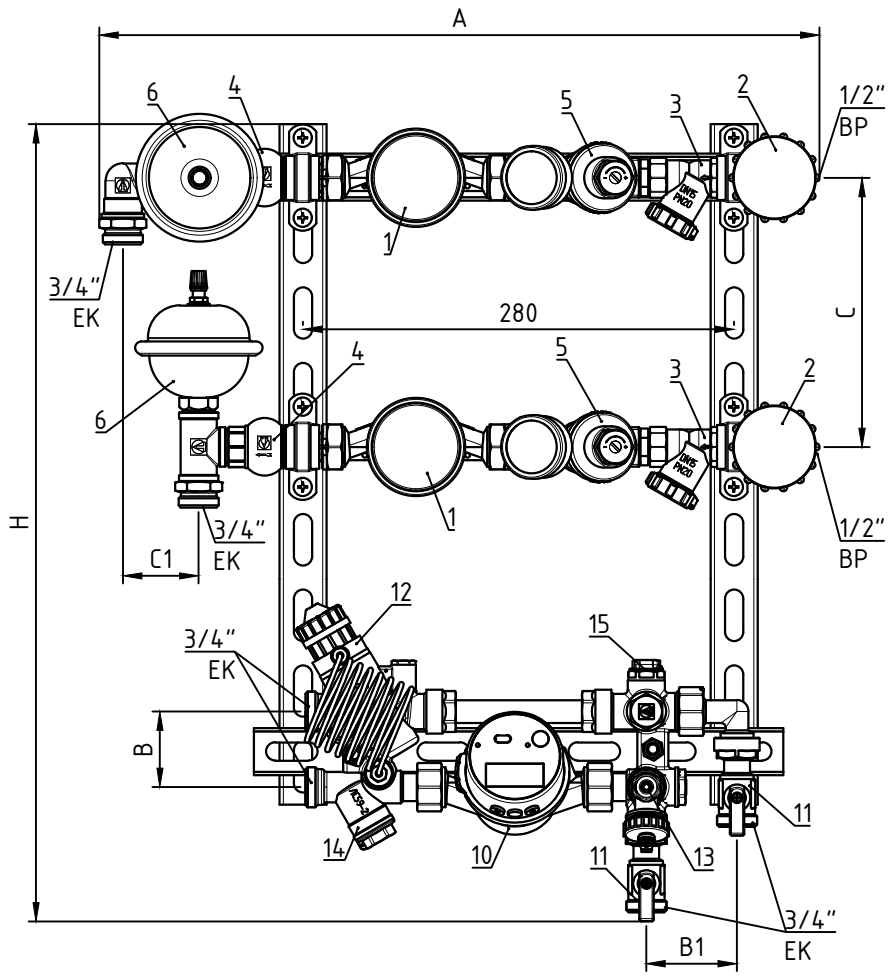

РАЗМЕРЫ; мм	
A	480
H	530
B	50
B1	60
C	180
C1	60
E	290
S*	220

*Глубина

НР-ЕК – Наружная резьба, Евроконус
ВР – Внутренняя резьба

Справочные размеры, для уточнения размеров с учетом строительных допусков обратитесь в службу технической поддержки

Функциональные элементы

№	Элемент модуля	DN
1	Водосчетчик/ремонтная вставка	15
2	Запорный кран с механизмом плавного открытия	15
3	Фильтр модулей водоснабжения	15
4	Обратный клапан	15
5	Регулятор давления (Редуктор)	15
6	Гаситель гидроударов	15
10	Теплосчетчик/ремонтная вставка	15
11	Запорный кран	15
12	Автоматический регулятор перепада давления регулируемый	15
13	Дренажный клапан	15
14	Фильтр модуля отопления	15
15	Ручной воздухоотводчик	15