РАЗМЕРЫ; мм	
A	400
H	490
B	50
B1	60
C	150
C1	60
E	200
S*	230

*Глубина

VT.LM.H0.AW...LR

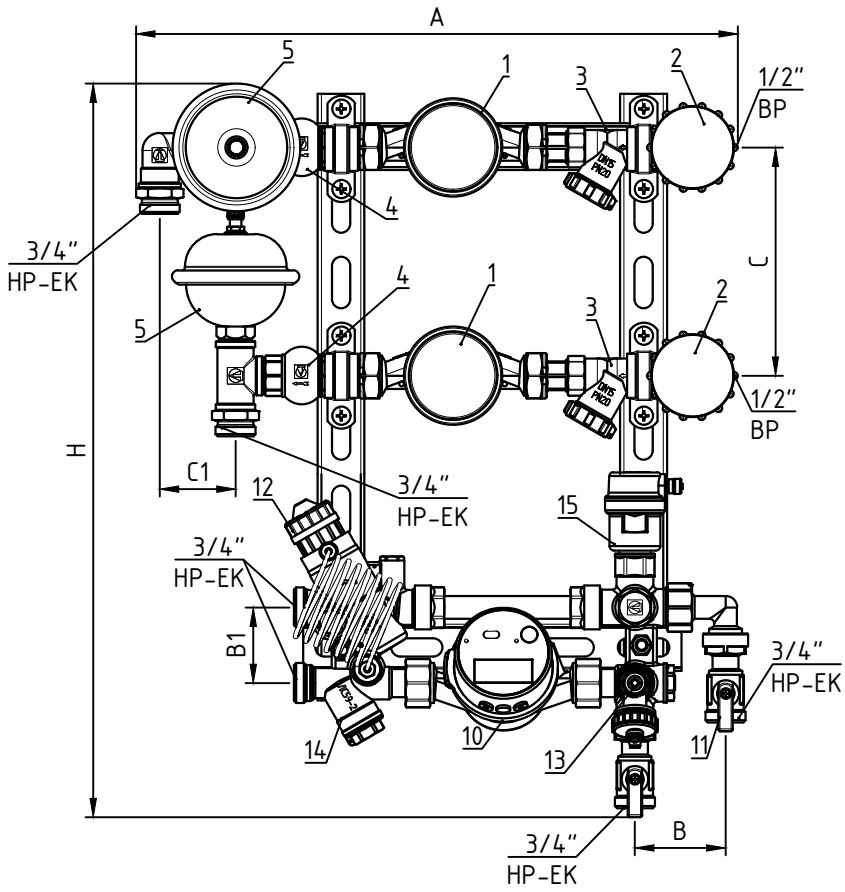

НР-ЕК – Наружная резьба, Евроконус
ВР – Внутренняя резьба

Справочные размеры, для уточнения размеров с учетом строительных допусков обратитесь в службу технической поддержки

Функциональные элементы		
№	Элемент модуля	DN
1	Водосчетчик/ремонтная вставка	15
2	Запорный кран с механизмом плавного открытия	15
3	Фильтр модулей водоснабжения	15
4	Обратный клапан	15
5	Гаситель гидроударов	15
10	Теплосчетчик/ремонтная вставка	15
11	Запорный кран	15
12	Автоматический регулятор перепада давления регулируемый	15
13	Дренажный клапан	15
14	Фильтр модуля отопления	15
15	Автоматический воздухоотводчик	15

РАЗМЕРЫ; мм	
A	400
H	480
B	50
B1	60
C	150
C1	60
E	200
S*	170

*Глубина

VT.LM.H0.A0...LR

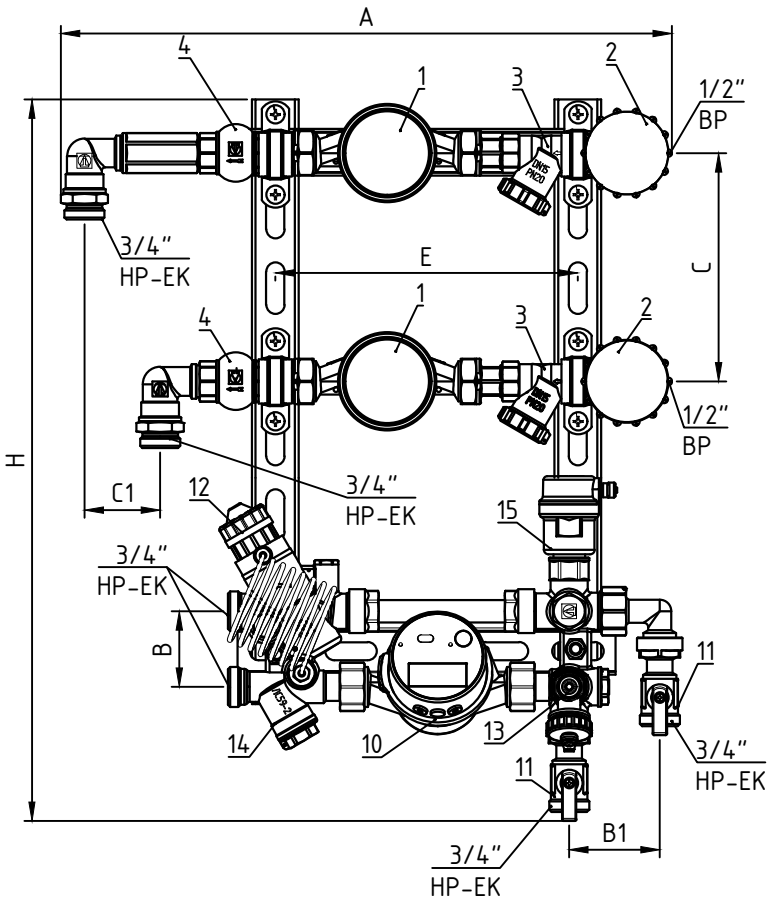

HP-EK - Наружная резьба, Евроконус
BP - Внутренняя резьба

Справочные размеры, для уточнения размеров с учетом строительных допусков обратитесь в службу технической поддержки

Функциональные элементы		
№	Элемент модуля	DN
1	Водосчетчик/ремонтная вставка	15
2	Запорный кран с механизмом плавного открытия	15
3	Фильтр модулей водоснабжения	15
4	Обратный клапан	15
10	Теплосчетчик/ремонтная вставка	15
11	Запорный кран	15
12	Автоматический регулятор перепада давления регулируемый	15
13	Дренажный клапан	15
14	Фильтр модуля отопления	15
15	Автоматический воздухоотводчик	15

РАЗМЕРЫ; мм	
A	400
H	480
B	50
B1	60
C	150
C1	60
E	200
S*	170

*Глубина

VT.LM.H0.M0...LR

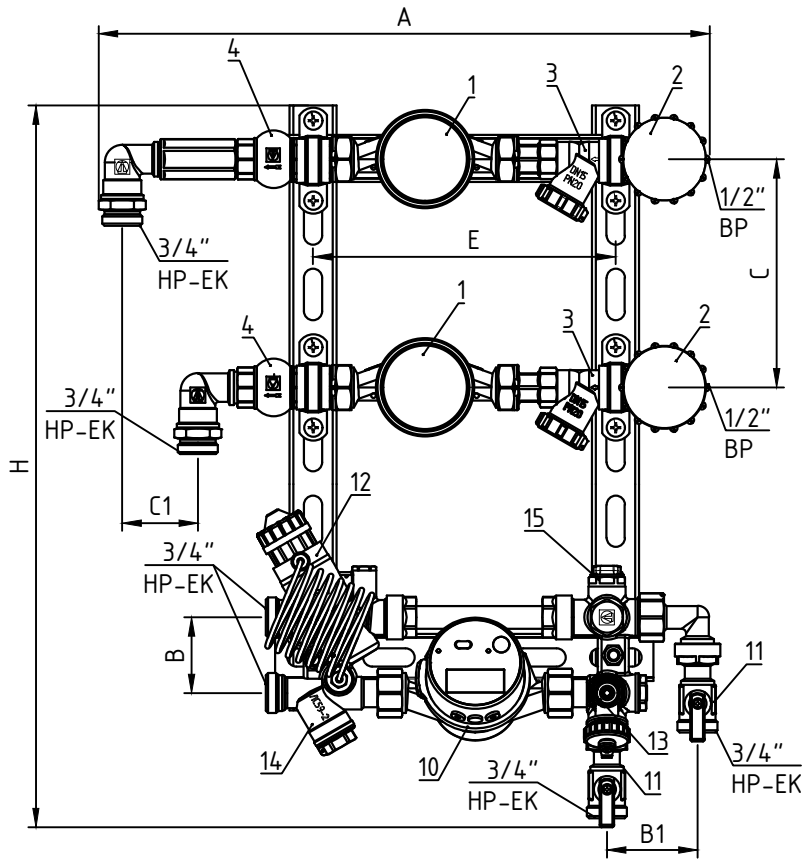

НР-ЕК – Наружная резьба, Евроконус
ВР – Внутренняя резьба

Справочные размеры, для уточнения размеров с учетом строительных допусков обратитесь в службу технической поддержки

Функциональные элементы		
№	Элемент модуля	DN
1	Водосчетчик/ремонтная вставка	15
2	Запорный кран с механизмом плавного открытия	15
3	Фильтр модулей водоснабжения	15
4	Обратный клапан	15
10	Теплосчетчик/ремонтная вставка	15
11	Запорный кран	15
12	Автоматический регулятор перепада давления регулируемый	15
13	Дренажный клапан	15
14	Фильтр модуля отопления	15
15	Ручной воздухоотводчик	15

РАЗМЕРЫ; мм	
A	400
H	490
B	50
B1	60
C	150
C1	60
E	200
S*	230

*Глубина

VT.LM.H0.MW...LR

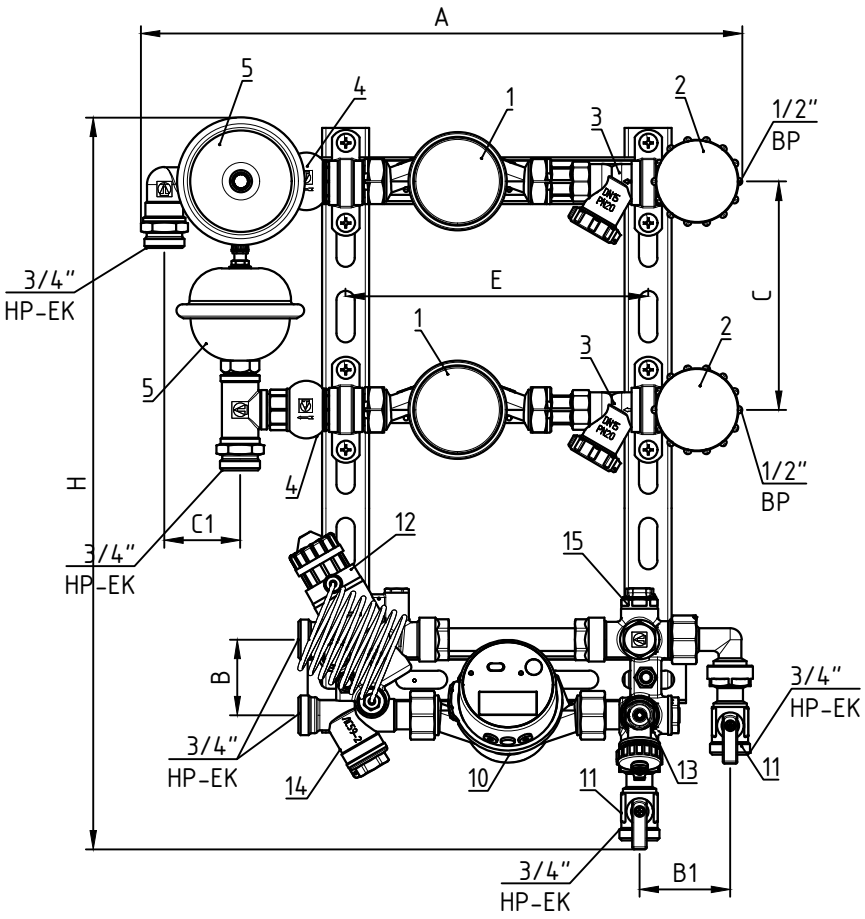

НР-ЕК – Наружная резьба, Евроконус
ВР – Внутренняя резьба

Справочные размеры, для уточнения размеров с учетом строительных допусков обратитесь в службу технической поддержки

Функциональные элементы		
№	Элемент модуля	DN
1	Водосчетчик/ремонтная вставка	15
2	Запорный кран с механизмом плавного открытия	15
3	Фильтр модулей водоснабжения	15
4	Обратный клапан	15
5	Гаситель гидроударов	15
10	Теплосчетчик/ремонтная вставка	15
11	Запорный кран	15
12	Автоматический регулятор перепада давления регулируемый	15
13	Дренажный клапан	15
14	Фильтр модуля отопления	15
15	Ручной воздухоотводчик	15