VT.089.N.04

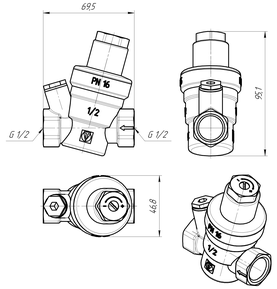

VT.089.N.05

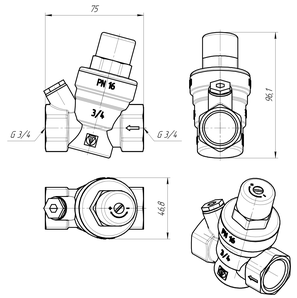

VT.089.N.06

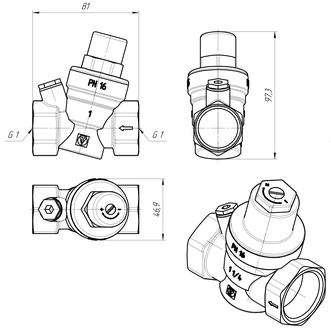

VT.089.NH.06

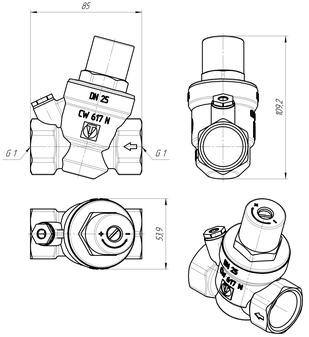

VT.089.N.07

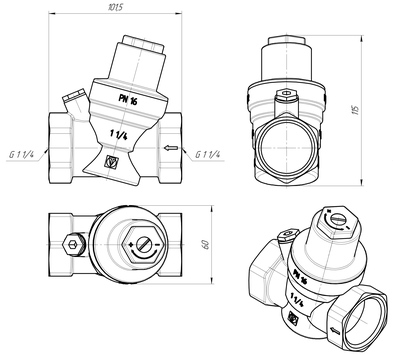

VT.089.N.08

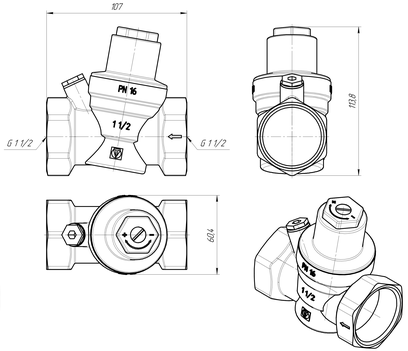

VT.089.N.09

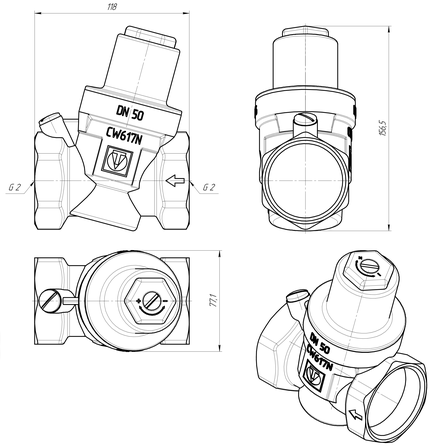

Масштаб 1:1