ТЕХНИЧЕСКИЙ ПАСПОРТ ИЗДЕЛИЯ

Добровольная сертификация

VALTEC

Производитель: VALTEC s.r.l., Via Pietro Cossa, 2, 25135-Brescia, ITALY

ТРОЙНИК КОЛЛЕКТОРНЫЙ С ШАРОВЫМ КРАНОМ

Модель: **VTp.781**

VALTEC S.R.L. ГАРАНТИЯ 7 ЛЕТ

ПС - 46308

ТЕХНИЧЕСКИЙ ПАСПОРТ ИЗДЕЛИЯ

1.Назначение и область применения

1.1. Тройники с кранами шаровыми промышленными применяются в качестве запорной арматуры на трубопроводах систем холодного, горячего водоснабжения, отопления, сжатого воздуха, а также на технологических трубопроводах промышленных объектов и емкостей. В качестве рабочей среды может использоваться жидкости не агрессивные к материалам изделия.

1.2.. Тройник с шаровым краном предназначен для изготовления промышленных распределительных коллекторов с шагом между выходами 54мм (см.рисунок).

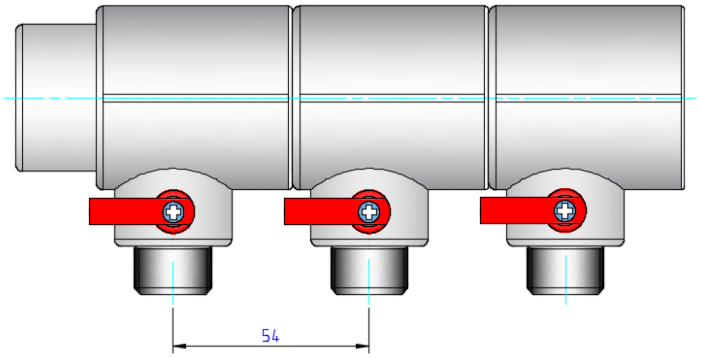

1.3. Коллекторный тройник позволяет изготавливать коллекторы с выходами, направленными в противоположные стороны или под углом друг к другу (см. рисунок).

1.4. Тройники соединяются между собой методом полифузионной сварки с помощью специального инструмента.

Паспорт разработан в соответствии с требованиями ГОСТ 2.601

ТЕХНИЧЕСКИЙ ПАСПОРТ ИЗДЕЛИЯ

1.5. Присоединение трубопроводов к выходам тройника осуществляется с помощью резьбовых соединителей стандарта «конус» (1/2") и «евроконус» (3/4").

2.Технические характеристики

№	Характеристика	Ед.изм.	Значение
1	Номинальное давление,PN	бар	25
2	Максимальная температура рабочей среды	ºС	95
3	Минимальная температура хранения	ºС	-30
4	Резьба выходов	дюймы	1/2″К;3/4″ЕК
5	Стандарт резьбы		ГОСТ 6357
6	Наружный диаметр присоединяемых подводящих трубопроводов	мм	40
7	Материал корпуса	Полипропилен PPR-100	
8	Материал шарового затвора	Латунь CW 614 N, хромированная	
9	Материал уплотнителей штока шарового крана	EPDM	
10	Материал уплотнительных седельных колец	PTFE	
11	Класс герметичности затвора шарового крана	А	
12	Средний полный срок службы	лет	25
13	Средняя наработка на отказ шарового крана	циклы	5000
14	Средний полный ресурс шарового крана	циклы	5000
15	Пропускная способность шарового крана	м3/час	4,8
16	Ремонтопригодность шарового крана	нет	

ТЕХНИЧЕСКИЙ ПАСПОРТ ИЗДЕЛИЯ

3. Габаритные размеры

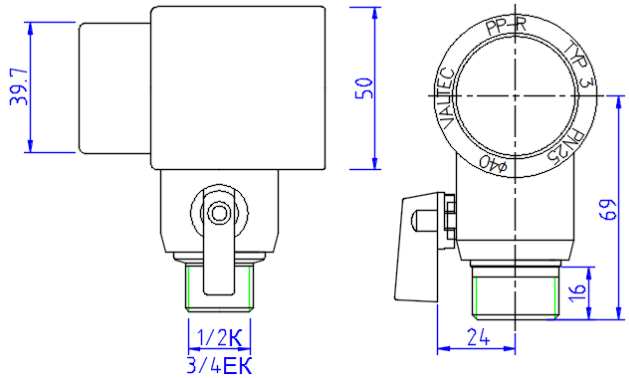

4.Указания по монтажу

4.1.Монтаж тройников должен осуществляться при температуре окружающей среды не ниже +5 °С. Изделия, принесенные с мороза, до монтажа должны быть выдержаны в теплом помещении не менее 2-х часов.

4.2.Соединения должны выполняться методом термической полифузионной муфтовой сварки с помощью специального сварочного аппарата. Настроечная рабочая температура 260°С.

4.3. При выполнении соединений следует придерживаться следующего порядка:

- отрезать трубу строго перпендикулярно ее продольной оси;
- подготовить торец трубы к монтажу (отторцевать, снять наружную фаску, для труб ALUX – специальной торцовкой произвести выборку слоя алюминия на глубину 2 мм);
- разогреть сварочный инструмент до температуры 260ºС;
- надеть трубу и тройник на насадки сварочного инструмента ;
- произвести нагрев в течение 12 сек,
- произвести соединение, выдержав его в течение 6 сек;
- нагружать соединение рабочим давлением допускается по окончанию времени остывания – через 240 сек.

4.4. Трубы для муфтовой сварки рекомендуется использовать того же производителя, что и коллекторы. В этом случае гарантируется одновременный прогрев на рабочую глубину трубы и фитинга.

4.5. Для соединений стандарта «конус» (1/2) используются следующие фитинги:

-VTc.709- для пластиковых труб;

-VTc.710;VTc.712 –для металлополимерных труб;

Паспорт разработан в соответствии с требованиями ГОСТ 2.601

- VTc.711 – для медных труб;
-VTp.708E -20x1/2K – для полипропиленовых труб.
4.6. Для соединений стандарта «евроконус» (3/4) используются следующие фитинги:
- VT.4410 –для пластиковых труб;
- VT.4420;VTc.712E -для металлополимерных труб;
- VT.4430 –для медных труб;
-VTp.708E – 20x3/4EK – для полипропиленовых труб.

5. Указания по эксплуатации и техническому обслуживанию

5.1. Тройники должны эксплуатироваться при условиях, указанных в таблице технических характеристик и при режимах, соответствующих принятому классу эксплуатации трубопроводов.
5.2.Тройники не допускаются к применению:
- при рабочей температуре транспортируемой жидкости свыше 95ºС ;
- при рабочем давлении , превышающем допустимое для данного класса эксплуатации;
- в помещениях категорий «А,Б,В» по пожарной опасности (п.2.8. СП 40-101-96);
- в помещениях с источниками теплового излучения, температура поверхности которых превышает 130ºС;
- в системах центрального отопления с элеваторными узлами.
5.3. Не допускается замораживание рабочей среды внутри тройников

6. Условия хранения и транспортировки

6.1.Хранение изделий должно производиться по условиям 5 (ОЖ4), раздела 10 ГОСТ 15150 в проветриваемых навесах или помещениях.
6.2. При хранении изделия должны быть защищены от воздействия прямых солнечных лучей.
6.3. Запрещается складировать изделия на расстоянии менее 1 м от нагревательных приборов.

7. Утилизация

7.1.Утилизация изделия (переплавка, захоронение, перепродажа) производится в порядке, установленном Законами РФ от 04 мая 1999 г. № 96-ФЗ "Об охране атмосферного воздуха" (с изменениями и дополнениями), от 24 июня 1998 г. № 89-ФЗ (с изменениями и дополнениями) "Об отходах производства и потребления", от 10 января 2002 № 7-ФЗ « Об охране окружающей среды» (с изменениями и дополнениями), а также другими

ТЕХНИЧЕСКИЙ ПАСПОРТ ИЗДЕЛИЯ

российскими и региональными нормами, актами, правилами, распоряжениями и пр., принятыми во использование указанных законов.
7.2. Содержание благородных металлов: *нет*

8.Гарантийные обязательства

8.1.Изготовитель гарантирует соответствие изделий требованиям безопасности, при условии соблюдения потребителем правил использования, транспортировки, хранения, монтажа и эксплуатации.
8.2.Гарантия распространяется на все дефекты, возникшие по вине завода - изготовителя.
8.3.Гарантия не распространяется на дефекты, возникшие в случаях:
- нарушения паспортных режимов хранения, монтажа, испытания, эксплуатации и обслуживания изделия;
- ненадлежащей транспортировки и погрузо-разгрузочных работ;
- наличия следов воздействия веществ, агрессивных к материалам изделия;
- наличия повреждений, вызванных пожаром, стихией, форс - мажорными обстоятельствами;
- повреждений, вызванных неправильными действиями потребителя.
8.4. Производитель оставляет за собой право внесения изменений в конструкцию, улучшающие качество изделия при сохранении основных эксплуатационных характеристик.

9.Условия гарантийного обслуживания

9.1.Претензии к качеству товара могут быть предъявлены в течение гарантийного срока.
9.2.Неисправные изделия в течение гарантийного срока ремонтируются или обмениваются на новые бесплатно. Решение о замене или ремонте изделия принимает сервисный центр. Замененное изделие или его части, полученные в результате ремонта, переходят в собственность сервисного центра
9.3.Затраты, связанные с демонтажом, монтажом и транспортировкой неисправного изделия в период гарантийного срока Покупателю не возмещаются.
9.4.В случае необоснованности претензии, затраты на диагностику и экспертизу изделия оплачиваются Покупателем.
9.5.Изделия принимаются в гарантийный ремонт (а также при возврате) полностью укомплектованными

Паспорт разработан в соответствии с требованиями ГОСТ 2.601

Valtec s.r.l.
Amministratore
Delegato

ГАРАНТИЙНЫЙ ТАЛОН №_____

Наименование товара

ТРОЙНИК КОЛЛЕКТОРНЫЙ ПОЛИПРОПИЛЕНОВЫЙ С ШАРОВЫМ КРАНОМ

№	Модель	Размер	К-во,
1	***VTp.781***		
2			
3			
4			

Название и адрес торгующей организации _____

_____

Дата продажи _____ Подпись продавца _____

Штамп или печать торгующей организации *Штамп о приемке*

С условиями гарантии СОГЛАСЕН:

ПОКУПАТЕЛЬ _____*(подпись)*

Гарантийный срок - Семь лет (восемьдесят четыре месяца) с даты продажи конечному потребителю

По вопросам гарантийного ремонта, рекламаций и претензий к качеству изделий обращаться в сервисный центр по адресу: : г.Санкт-Петербург, ул. Профессора Качалова, дом 11, корпус 3, литер «А» , тел/факс (812)3247750

При предъявлении претензии к качеству товара, покупатель предоставляет следующие документы:

1. Заявление в произвольной форме, в котором указываются:
   - название организации или Ф.И.О. покупателя, фактический адрес и контактные телефоны;
   - название и адрес организации, производившей монтаж;
   - основные параметры системы, в которой использовалось изделие;
   - краткое описание дефекта.
2. Документ, подтверждающий покупку изделия (накладная, квитанция).
3. Акт гидравлического испытания системы, в которой монтировалось изделие.
4. Настоящий заполненный гарантийный талон.

Отметка о возврате или обмене товара:

_____

_____

Дата: «__»_____20___г. Подпись_____

ТЕХНИЧЕСКИЙ ПАСПОРТ ИЗДЕЛИЯ

Паспорт разработан в соответствии с требованиями ГОСТ 2.601