# ПАСПОРТ.РУКОВОДСТВО ПО ЭКСПЛУАТАЦИИ



## КОЛЛЕКТОРЫ ЛАТУННЫЕ С ЗАПОРНЫМИ КЛАПАНАМИ

**Модель: VTc.560**

ПС -47634-2

*Паспорт и РЭ разработаны в соответствии с требованиями ГОСТ Р 2.601-2019 и ГОСТ Р 2.610-2019*

# ПАСПОРТ.РУКОВОДСТВО ПО ЭКСПЛУАТАЦИИ

### *1.Назначение и область применения*

1.1. Коллекторы VTc.560.N с выходами стандарта «конус» (1/2"НР) предназначены для распределения потока рабочей среды по потребителям. При этом под «потребителем» понимается отдельный прибор или группа приборов, контур или петля «теплого пола», отдельные части или ветви системы.
1.2. Коллекторы могут использоваться на трубопроводах систем холодного (в том числе питьевого) и горячего водоснабжения, отопления, сжатого воздуха, а также на технологических трубопроводах, транспортирующих жидкости, не агрессивные к материалам элементов коллекторных систем.
1.3. В системах водопровода клапаны коллектора VTc.560 могут использоваться только в качестве запорной арматуры (полностью открыт или закрыт). Для регулирования потока рабочей среды в системах водопровода рекомендуется использовать коллекторы VTc.570.
1.4. К коллекторам могут присоединяться стальные, полимерные, металлополимерные и медные трубопроводы.
1.5. Коллекторы комплектуются ручками красного и синего цвета (для горячей и холодной воды).
1.6. Для присоединения к коллекторам VTc.560.N рекомендуется использовать следующие фитинги стандарта «конус» (G1/2"):
-VTc.709 – для пластиковых труб;
-VTc.711 – для медных труб и труб из нержавеющей стали;
-VTc.710; VTc.712 – для металлополимерных труб;
-VTp.708K –для полипропиленовых труб.
При использовании адаптера VTc.701 трубы к коллектору могут присоединяться с помощью фитингов с плоской прокладкой и накидной гайкой:
-VTm.322; VTm.222 – для металлополимерных и полимерных труб;
-VTi.908 – для труб их нержавеющей стали;
-VTp.708.K – для полипропиленовых труб.

*Паспорт и РЭ разработаны в соответствии с требованиями ГОСТ Р 2.601-2019 и ГОСТ Р 2.610-2019*

1.7. Для присоединения к коллекторам VTc.560.NE рекомендуется использовать следующие фитинги стандарта «евроконус» (G3/4"):
-VTc.4410 – для пластиковых труб;
-VTc.4430 – для медных труб и труб из нержавеющей стали;
-VTc.4420; VTc.712.NE – для металлополимерных труб;
-VTp.708E –для полипропиленовых труб.
При использовании адаптера VTc.701E трубы к коллектору могут присоединяться с помощью фитингов с плоской прокладкой и накидной гайкой:
-VTm.322; VTm.222 – для металлополимерных и полимерных труб;
-VTi.908 – для труб их нержавеющей стали;
-VTp.708.E – для полипропиленовых труб.
1.8. ***Внимание!*** При монтаже коллекторов на кронштейнах VTc.130.N.0500 или VTc.130.N.0600 установка фитингов VTp.708.K. и VTp.708.E на выходные патрубки верхнего коллектора невозможна.

## *2.Технические характеристики*

| *№* | *Наименование характеристики* | *Ед. изм.* | *Значение* |
|---|---|---|---|
| 1 | Номинальное давление, PN | МПа | 1,0 |
| 2 | Максимальная температура рабочей среды | ºС | 110 |
| 3 | Акустическая группа по ГОСТ 19681-2016 | | 1 |
| 4 | Ремонтопригодность | | да |
| 5 | Средний полный ресурс | цикл | 8000 |
| 6 | Средняя наработка на отказ | цикл | 4000 |
| 7 | Срок службы | лет | 15 |
| 8 | Пропускная способность клапана Kvs | $м^3$/час | 2,12 |
| 9 | Допустимый момент затяжки при монтаже коллектора | Н·м | 35 |
| 10 | Допустимый момент затяжки при монтаже накидных гаек соединителей | Н·м | 15 |
| 11 | Допустимый момент, прикладываемый к ручке клапана | Н·м | 5 |
| 12 | Максимальная температура окружающего воздуха | ºС | 60 |
| 13 | Максимальная относительная влажность окружающего воздуха | % | 80 |
| 14 | Рабочая среда | Вода, растворы гликолей до 50%, сжатый воздух | |



ПАСПОРТ.РУКОВОДСТВО ПО ЭКСПЛУАТАЦИИ

## *3.Конструкция*

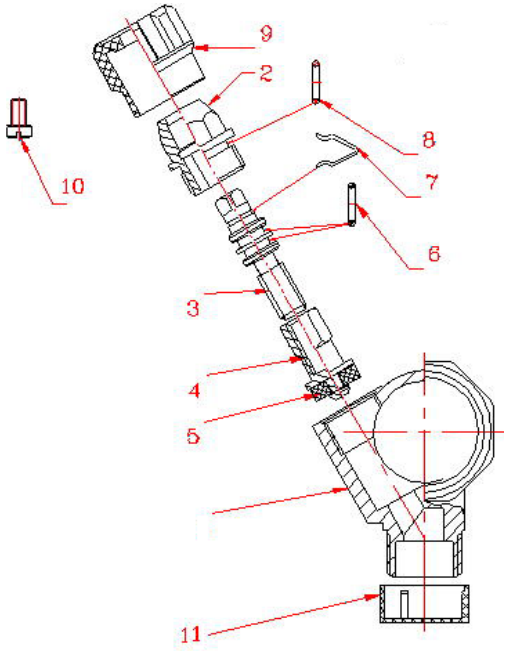


Коллекторы состоят из латунного (CW617N) корпуса *1* с гальванопокрытием из слоя никеля, имеющего на концах присоединительную резьбу (с одной стороны внутреннюю, с другой наружную) и встроенных в корпус запорных клапанов. Вращение латунного (CW614N) штока *3* приводит к линейному перемещению ползуна золотника *4* со сменной золотниковой прокладкой из EPDM *5*,

*Паспорт и РЭ разработаны в соответствии с требованиями ГОСТ Р 2.601-2019 и ГОСТ Р 2.610-2019*

которая крепится к штоку винтом. Шток фиксируется пружинной скобой *7*. В качестве сальникового уплотнения штока используются два кольца *6* из EPDM. Латунная муфта *2* имеет резьбовое присоединение к корпусу. Герметичность этого соединения обеспечивается прокладочным кольцом из EPDM *8*. Крепление регулировочной ручки из ABS *9* производится винтом *10*. При поставке выходные патрубки коллектора закрыты полиэтиленовыми защитными колпачками *11*.

## *4.Габаритные размеры*

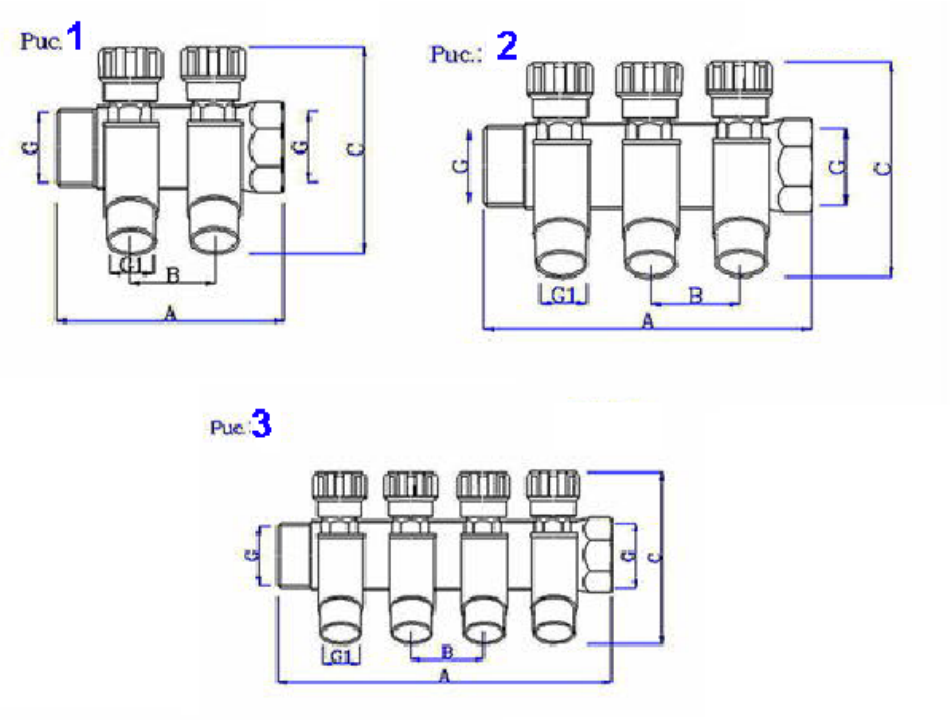




ПАСПОРТ.РУКОВОДСТВО ПО ЭКСПЛУАТАЦИИ

| *Рис.* | *Артикул* | *Размеры* | | | | | |
|---|---|---|---|---|---|---|---|
| | | *A, мм* | *B, мм* | *C, мм* | *G, дюймы* | *G1, дюймы* | *Вес, г* |
| 1 | VTc.560.N.0502 | 93 | 36 | 81 | 3/4″ | 1/2″ | 374 |
| 2 | VTc.560.N.0503 | 129 | 36 | 81 | 3/4″ | 1/2″ | 509 |
| 3 | VTc.560.N.0504 | 165 | 36 | 81 | 3/4″ | 1/2″ | 719 |
| 1 | VTc.560.N.0602 | 93 | 36 | 86 | 1″ | 1/2″ | 477 |
| 2 | VTc.560.N.0603 | 129 | 36 | 86 | 1″ | 1/2″ | 671 |
| 3 | VTc.560.N.0604 | 165 | 36 | 86 | 1″ | 1/2″ | 917 |

В таблице указаны справочные значения размеров и веса. Для уточнения размера или веста с учетом допуска по конструкторской документации обратитесь в службу технической поддержки (тел. 8 800 100-0373 или по адресу info@valtec.ru)

## *5.Указания по монтажу*

5.1. Коллекторы могут монтироваться в любом монтажном положении.

5.2. При вертикальной установке коллекторов следует обратить внимание на то, чтобы автоматический воздухоотводчик тоже располагался вертикально, для чего можно использовать резьбовую футорку *VTr.581*.

5.3. Соединители для коллекторов следует использовать в соответствии с рекомендациями п.п.1.6 и 1.7. настоящего паспорта.

5.4. Для присоединения к коллекторам воздухоотводчика и дренажного клапана рекомендуется использовать коллекторные тройники *VTc.530* и *VTc.631* или коллекторные отводы *VTc.531* и *VTc.630*.

5.5. При отсутствии коллекторного тройника или отвода коллектор может быть заглушен пробкой *VTr.583*.

5.6. При установке коллекторных сборок в коллекторные шкафы следует руководствоваться указаниями по монтажу коллекторных шкафов.

5.7. После монтажа система должна быть испытана статическим давлением, в 1,5 раз превышающим расчетное рабочее давление,

*Паспорт и РЭ разработаны в соответствии с требованиями ГОСТ Р 2.601-2019 и ГОСТ Р 2.610-2019*

но не менее 6 бар. Испытания проводятся в соответствии с указаниями СП73.13330.2016. После проведения гидравлического испытания коллекторной сборки обжимные гайки соединителей следует подтянуть.
5.8. Для крепления коллекторов VTc.560.N.05 (3/4") рекомендуется использовать кронштейны VTc.130.N.0500 и VTc.130.IN.0600 (за резьбу).
Для крепления коллекторов VTc.560.N.06 и VTc.560.N.06 (1″) рекомендуется использовать кронштейны VTc.130.IN.0600 (за резьбу).
5.9. После монтажа система должна быть промыта в соответствии с требованиями п.6.1.13 СП73.13330.2016.

## *6.Указания по эксплуатации и техническому обслуживанию*

6.1. Коллекторы должны эксплуатироваться при условиях, изложенных в таблице технических характеристик.
6.2. Не допускается замораживание рабочей среды внутри коллекторов.
6.3. Рабочая среда не должна способствовать образованию накипи и шлама на внутренних поверхностях изделия, а также вымыванию цинка из латуни. Карбонатный индекс горячей воды, проходящей через корпус изделия, не должен превышать 1,5 (мг-экв./дм$^3$)$^2$. Индекс Ланжелье для воды должен быть больше 0.
6.4. При ремонте коллектора следует использовать кран-буксу регулирующего клапана в сборе (артикул VTs.560.N.01).
6.5. При достижении заявленного срока службы или выработке ресурса изделие должно быть снято с эксплуатации, направлено в средний или капитальный ремонт, списано и утилизировано в соответствии с настоящим паспортом или передано для применения не по назначению.

## *7.Условия хранения и транспортировки*

7.1 В соответствии с ГОСТ 19433-88 изделия не относятся к категории опасных грузов, что допускает их перевозку любым



ПАСПОРТ.РУКОВОДСТВО ПО ЭКСПЛУАТАЦИИ

видом транспорта в соответствии с правилами перевозки грузов, действующими на данном виде транспорта.
7.2. Изделия должны храниться в упаковке предприятия – изготовителя по условиям хранения 3 по таблице 13 ГОСТ 15150-69.
7.3. Транспортировка изделий должна осуществляться в соответствии с условиями 5 по таблице 13 ГОСТ 15150-69.

## *8. Утилизация*

8.1.Утилизация изделия (переплавка, захоронение, перепродажа) производится в порядке, установленном Законами РФ от 04 мая 1999 г. № 96-ФЗ "Об охране атмосферного воздуха" (с изменениями и дополнениями), от 24 июня 1998 г. № 89-ФЗ (с изменениями и дополнениями) "Об отходах производства и потребления", от 10 января 2002 № 7-ФЗ « Об охране окружающей среды» (с изменениями и дополнениями), а также другими российскими и региональными нормами, актами, правилами, распоряжениями и пр., принятыми во исполнение указанных законов.

## *9. Гарантийные обязательства*

9.1. Изготовитель гарантирует соответствие изделий требованиям безопасности, при условии соблюдения потребителем правил применения, транспортировки, хранения, монтажа и эксплуатации.
9.2. Гарантия распространяется на все дефекты, возникшие по вине завода - изготовителя.
9.3. Гарантия не распространяется на дефекты, возникшие в случаях:

- нарушения паспортных режимов хранения, монтажа, испытания, эксплуатации и обслуживания изделия;
- ненадлежащей транспортировки и погрузо-разгрузочных работ;
- наличия следов воздействия веществ, агрессивных к материалам изделия;

*Паспорт и РЭ разработаны в соответствии с требованиями ГОСТ Р 2.601-2019 и ГОСТ Р 2.610-2019*

- наличия повреждений, вызванных пожаром, стихией, форс - мажорными обстоятельствами;
- повреждений, вызванных неправильными действиями потребителя;
- наличия следов постороннего вмешательства в конструкцию изделия.

9.4. Изготовитель оставляет за собой право вносить в конструкцию изделия изменения, не влияющие на заявленные технические характеристики. При этом фактический вес изделия не должен отличаться от веса, заявленного в настоящем паспорте, более, чем на 10%.

## *10.Условия гарантийного обслуживания*

10.1. Претензии к качеству изделия могут быть предъявлены в течение гарантийного срока.

10.2. Неисправные изделия в течение гарантийного срока ремонтируются или обмениваются на новые бесплатно. Потребитель также имеет право на возврат уплаченных за некачественное изделие денежных средств или на соразмерное уменьшение его цены. В случае замены или ремонта, замененное изделие или его части, полученные в результате ремонта, переходят в собственность сервисного центра.

10.3. Решение о возмещении затрат Потребителю, связанных с демонтажом, монтажом и транспортировкой неисправного изделия в период гарантийного срока принимается по результатам экспертного заключения, в том случае, если изделие признано ненадлежащего качества.

10.4. В случае, если результаты экспертизы покажут, что недостатки изделия возникли вследствие обстоятельств, за которые не отвечает изготовитель, затраты на экспертизу изделия оплачиваются Потребителем.

10.5. Изделия принимаются в гарантийный ремонт (а также при возврате) полностью укомплектованными.



ПАСПОРТ.РУКОВОДСТВО ПО ЭКСПЛУАТАЦИИ

## ГАРАНТИЙНЫЙ ТАЛОН №_____

*Наименование товара*

**КОЛЛЕКТОРЫ ЛАТУННЫЕ С ЗАПОРНЫМИ КЛАПАНАМИ**

| № | Модель | Размер | Количество |
|---|---|---|---|
| 1 | ***VTc.560.N*** | | |
| 2 | | | |

*Название и адрес торгующей организации* _____

_____

Дата продажи _____ Подпись продавца _____

*Штамп или печать торгующей организации*

***С условиями гарантии СОГЛАСЕН:***

*ПОКУПАТЕЛЬ* _____*(подпись)*

***Гарантийный срок - Десять лет (сто двадцать месяцев) с даты продажи конечному потребителю***

По вопросам гарантийного ремонта, рекламаций и претензий к качеству изделий обращаться в сервисный центр по адресу: г. Санкт-Петербург, ул. Профессора Качалова, дом 11, корпус 3, литер «А», тел/факс (812)3247750

При предъявлении претензии к качеству товара, покупатель предоставляет следующие документы:

1. Заявление в произвольной форме, в котором указываются:
   - название организации или Ф.И.О. покупателя, фактический адрес и контактные телефоны;
   - название и адрес организации, производившей монтаж;
   - основные параметры системы, в которой использовалось изделие;
   - краткое описание дефекта.
2. Документ, подтверждающий законность приобретения изделия.
3. Акт гидравлического испытания системы, в которой монтировалось изделие.
4. Настоящий заполненный гарантийный талон.

*Отметка о возврате или обмене товара:*

*Дата: «__» _____20___г. Подпись_____*

*Изготовитель: TAIZHOU JIAHENG VALVES CO., LTD, Huxin Village, Chumen Town, Yuhuan County, China;*

*Паспорт и РЭ разработаны в соответствии с требованиями ГОСТ Р 2.601-2019 и ГОСТ Р 2.610-2019*