ПАСПОРТ. РУКОВОДСТВО ПО ЭКСПЛУАТАЦИИ



ГРУППА БЕЗОПАСНОСТИ НА КОНСОЛИ

Модель: **VT. 495**

ПС – 47358-4

Паспорт и РЭ разработаны в соответствии с требованиями ГОСТ Р 2.601-2019 и ГОСТ Р 2.610-2019

ПАСПОРТ. РУКОВОДСТВО ПО ЭКСПЛУАТАЦИИ

1.Артикулы

Артикул	*Давление срабатывания предохранительного клапана, бар*	*Диапазон давлений манометра, бар*	*Материал консоли*
VT.495.0.0	3	0…10	Ст3
VT.495.SS.0	3	0…10	AISI304
VT.495.0.3	3	0…4	Ст3
VT.495.SS.3	3	0…4	AISI304
VT.495.SS.6	6	0…10	AISI304

2.Назначение и область применения

2.1. Группа безопасности предназначена для автономных систем водяного отопления и горячего водоснабжения.

2.2. Группа безопасности комплектуется:

- консолью из Ст3 или нержавеющей стали AISI304 (1);
- автоматическим поплавковым воздухоотводчиком (4);
- отсечным клапаном для воздухоотводчика (3);
- предохранительным клапаном, нерегулируемым, настроенным на давление срабатывание 3 или 6 бар (2);
- манометром-индикатором с диапазоном шкалы 0…10 бар или 0…4 бара (5).

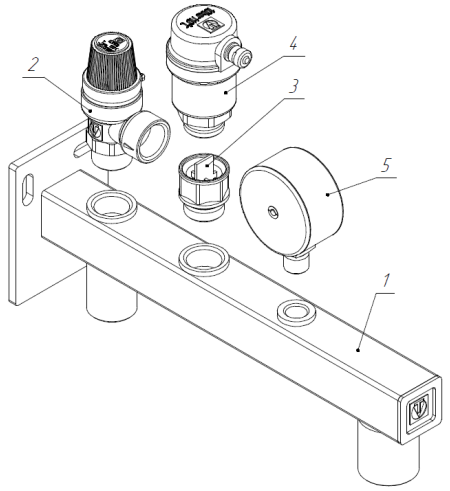

Паспорт и РЭ разработаны в соответствии с требованиями ГОСТ Р 2.601-2019 и ГОСТ Р 2.610-2019

2.3. Группа безопасности обеспечивает выполнение следующих функций:
-защита от превышения давления в системе;
-отвод из системы воздуха и газов;
-индикация давления в системе на уровне манометра-индикатора.
2.4. Группа безопасности имеет дополнительный резьбовой выход для присоединения расширительного бака и фланец для крепления консоли к несущей конструкции.
2.5. Габариты группы безопасности позволяют подвешивать непосредственно к ней расширительный бак объемом до 50 л включительно.
2.6. Основная область применения – автономные котельные и ИТП.

3.Технические характеристики

№	*Наименование показателя*	*Ед.изм.*	*Значение*
1	Номинальное давление, PN	МПа	1,0
2	Максимальная температура рабочей среды	°С	120
3	Рабочая среда	вода, пар, растворы гликолей (50%)	
4	Материалы:		
4.1.	-консоль, фланец крепления для артикулов:		
4.1.1.	= VT.495.0.0; VT.495.0.3	Сталь Ст3 оцинкованная	
4.1.2.	= VT.495.SS.0; VT.495.SS.3; VT.495.SS.6	Нержавеющая сталь AISI304	
4.2.	-корпус воздухоотводчика и предохранительного клапана	Латунь CW617N с гальванопокрытием из никеля	
4.3.	-поплавок воздухоотводчика	Полипропилен	
4.4.	-золотниковый уплотнитель	EPDM	
5	Давление настройки		

ПАСПОРТ. РУКОВОДСТВО ПО ЭКСПЛУАТАЦИИ

	предохранительного клапана для моделей:		
5.1	- VT.495.0.0; VT.495.0.3; VT.495.SS.0; VT.495.SS.3	бар	3
5.2	- VT.495.SS.6	бар	6
6	Максимальная мощность обслуживаемого теплогенератора для моднли:		
6.1	- VT.495.0.0; VT.495.0.3; VT.495.SS.0; VT.495.SS.3	кВт	44
6.2	- VT.495.SS.6	кВт	60
7	Минимальное давление рабочей среды[1]	бар	0,05
8	Максимальная производительность воздухоотводчика (по воздуху)	л/мин	13
9	Номинальная производительность предохранительного клапана (по воде) Для модели:		
9.1	-- VT.495.0.0; VT.495.0.3; VT.495.SS.0; VT.495.SS.3	$м^3$/час	1,0
9.2	- VT.495.SS.6	$м^3$/час	1,1
10	Максимальная температура окружающего воздуха	°С	70
11	Максимальная относительная влажность окружающего воздуха	%	80
12	Срок службы	лет	15

Примечание:
1.Определяется условием работы автоматического воздухоотводчика

Паспорт и РЭ разработаны в соответствии с требованиями ГОСТ Р 2.601-2019 и ГОСТ Р 2.610-2019

4. Габаритные размеры стальной консоли

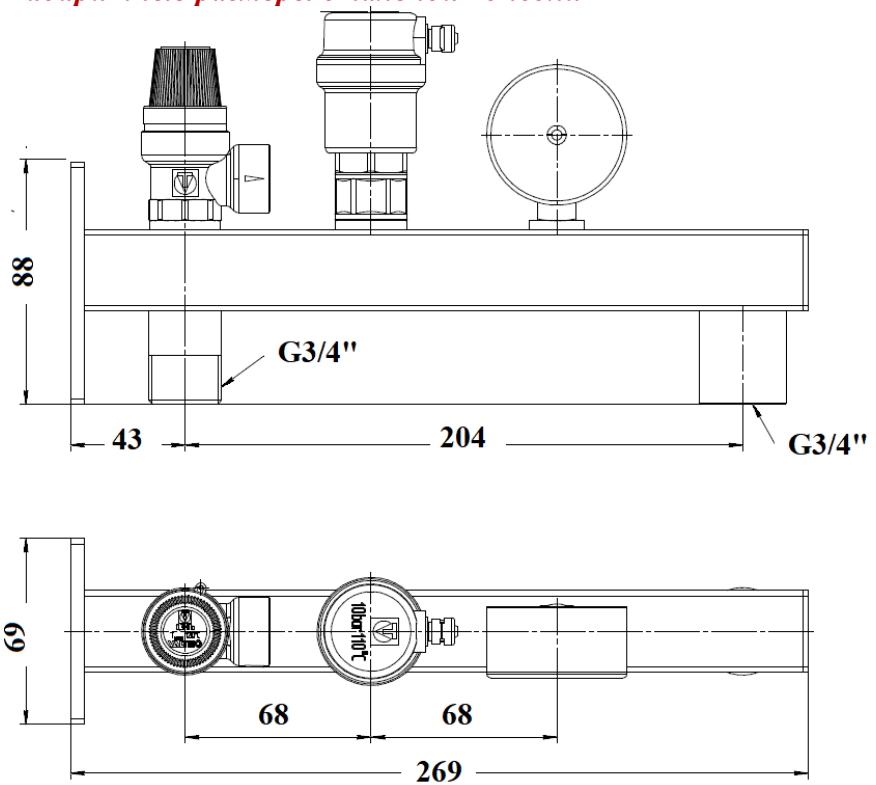

5.Указания по монтажу

5.1. Группа безопасности должна крепиться к стене двумя шурупами диаметром 5 мм и длиной не менее 60 мм, при этом воздухоотводчик, манометр и предохранительный клапан должны находиться в строго вертикальном положении.

5.2. Расширительный бак рекомендуется подключать к консоли группы безопасности через сгон-отсекатель (не входит в комплект поставки), упрощающий его обслуживание и эксплуатацию.

5.3. К консоли группы безопасности может навешиваться расширительный бак объемом до 50 л включительно.

ПАСПОРТ. РУКОВОДСТВО ПО ЭКСПЛУАТАЦИИ

Расширительные баки большего объема должны подключаться к консоли через импульсный трубопровод.

5.4. При монтаже предохранительного клапана необходимо обеспечить безопасный отвод рабочей среды, сбрасываемой при его срабатывании. Выброс рабочей среды не должен создавать опасность для людей и приводить к повреждению оборудования, строительных конструкций или иного имущества.

5.5. Конструкция консоли допускает установку совместимых элементов с соответствующими присоединительными размерами и характеристиками.

5.6. На период заполнения системы теплоносителем, воздухоотводчик должен быть закрыт (колпачок закручен до упора).

5.7. Не допускается устанавливать запорную арматуру на участке трубопровода, соединяющего теплогенератор с группой безопасности.

5.8. При выполнении резьбовых соединений не допускается превышение предельных моментов затяжки, указанных в таблице:

	Размер резьбы		
	1/4"	*1/2"*	*3/4"*
Предельный момент затяжки при монтаже, Н·м	15	35	45

6. Комплект поставки

№	*Наименование*	*Ед.изм.*	*К-во*
1	Консоль стальная с фланцем крепления	шт.	1
2	Воздухоотводчик поплавковый 1/2″	шт.	1
3	Отсечной клапан для воздухоотводчика	шт.	1
4	Клапан предохранительный 1/2″	шт.	1
5	Манометр радиальный ¼ ″	шт.	1
6	Упаковка	шт.	1
7	Паспорт	шт.	1

Паспорт и РЭ разработаны в соответствии с требованиями ГОСТ Р 2.601-2019 и ГОСТ Р 2.610-2019

7.Указания по эксплуатации и техническому обслуживанию

7.1. Изделие должно эксплуатироваться при условиях, изложенных в таблице технических характеристик.

7.2. Во избежание «прикипания» золотника предохранительного клапана к седлу, принудительное открытие клапана надлежит производить не реже, чем и раз в 6 месяцев. При этом нужно принять меры против ожога паром или рабочей средой, выходящей из клапана.

7.3. Не допускается замерзание рабочей среды внутри элементов группы безопасности.

7.4. Не реже, чем один раз в год необходимо проверять соответствие давления срабатывания предохранительного клапана заявленному. Проверка проводится на специальном стенде.

7.5. Самостоятельная разборка предохранительного клапана запрещена.

7.6. Техническое обслуживание воздухоотводчика заключается в удалении шлама из колбы, воздушного канала и межвиткового пространства пружины. Техническое обслуживание воздухоотводчика должно проводиться не реже, чем через каждые 12 месяцев эксплуатации.

7.7. Длительная (свыше 8 часов) эксплуатация системы с установленным отсекающим клапаном без воздухоотводчика не допускается. В случае демонтажа воздухоотводчика на более длительный срок, отсекающий клапан следует заглушить временной резьбовой пробкой.

7.8. Рабочая среда не должна способствовать образованию накипи и шлама на внутренних поверхностях латунных изделий, а также вымыванию цинка из латуни. Карбонатный индекс горячей воды не должен превышать 1,5 (мг-экв./дм^3)^2. Индекс Ланжелье для воды должен быть больше 0.

7.9. При использовании консолей из нержавеющей стали содержание хлоридов в рабочей среде не должно превышать значений, указанных в таблице:

ПАСПОРТ. РУКОВОДСТВО ПО ЭКСПЛУАТАЦИИ

	Содержание свободного хлора, мг/л			
	до 0,5	*от 0,5, до 2,0*	*от 2,0 до 3,0*	*более 3,0*
Предельное содержание хлоридов, мг/л	350	200	100	0

7.10 При использовании стальных консолей содержание растворенного кислорода в теплоносителе не должно превышать значений, указанных в Приложении 3 к «Правилам технической эксплуатации объектов теплоснабжения и теплопотребляющих установок» от 14.05.2025.

7.11. При достижении заявленного срока службы или выработке ресурса изделие должно быть снято с эксплуатации, направлено в средний или капитальный ремонт, списано и утилизировано в соответствии с настоящим паспортом или передано для применения не по назначению.

8.Условия хранения и транспортировки

8.1. Изделия должны храниться в упаковке предприятия – изготовителя по условиям хранения 3 по таблице 13 ГОСТ 15150-69.

8.2. Транспортировка изделий должна осуществляться в соответствии с условиями 5 по таблице 13 ГОСТ 15150-69.

9.Утилизация

9.1.Утилизация изделия (переплавка, захоронение, перепродажа) производится в порядке, установленном Законами РФ от 04 мая 1999 г. № 96-ФЗ "Об охране атмосферного воздуха" (с изменениями и дополнениями), от 24 июня 1998 г. № 89-ФЗ (с изменениями и дополнениями) "Об отходах производства и потребления", от 10 января 2002 № 7-ФЗ « Об охране окружающей среды» (с изменениями и дополнениями), а также другими российскими и региональными нормами, актами, правилами, распоряжениями и пр., принятыми во исполнение указанных законов.

Паспорт и РЭ разработаны в соответствии с требованиями ГОСТ Р 2.601-2019 и ГОСТ Р 2.610-2019

10.Гарантийные обязательства

10.1. Изготовитель гарантирует соответствие изделия требованиям безопасности, при условии соблюдения потребителем правил применения, транспортировки, хранения, монтажа и эксплуатации.
10.2. Гарантия распространяется на все дефекты, возникшие по вине завода-изготовителя.
10.3. Гарантия не распространяется на дефекты, возникшие в случаях:

- нарушения паспортных режимов хранения, монтажа, испытания, эксплуатации и обслуживания изделия;
- ненадлежащей транспортировки и погрузо-разгрузочных работ;
- наличия следов воздействия веществ, агрессивных к материалам изделия;
- наличия повреждений, вызванных пожаром, стихией, форс - мажорными обстоятельствами;
- повреждений, вызванных неправильными действиями потребителя;
- наличия следов постороннего вмешательства в конструкцию изделия.

10.4. Производитель оставляет за собой право внесения изменений в конструкцию, улучшающие качество изделия при сохранении основных эксплуатационных характеристик.

11.Условия гарантийного обслуживания

11.1. Претензии к качеству изделия могут быть предъявлены в течение гарантийного срока.
11.2. Потребитель также имеет право на возврат уплаченных за некачественное изделие денежных средств или на соразмерное уменьшение его цены. В случае замены или ремонта, замененное изделие или его части, полученные в результате ремонта, переходят в собственность сервисного центра.

ПАСПОРТ. РУКОВОДСТВО ПО ЭКСПЛУАТАЦИИ

11.3. Решение о возмещении затрат Потребителю, связанных с демонтажом, монтажом и транспортировкой неисправного изделия в период гарантийного срока принимается по результатам экспертного заключения, в том случае, если изделие признано ненадлежащего качества.
11.4. В случае, если результаты экспертизы покажут, что недостатки изделия возникли вследствие обстоятельств, за которые не отвечает изготовитель, затраты на экспертизу изделия оплачиваются Потребителем.
11.5. Изделия принимаются в гарантийный ремонт (а также при возврате) полностью укомплектованными.

Паспорт и РЭ разработаны в соответствии с требованиями ГОСТ Р 2.601-2019 и ГОСТ Р 2.610-2019

ГАРАНТИЙНЫЙ ТАЛОН №_____

Наименование товара

ГРУППА БЕЗОПАСНОСТИ НА КОНСОЛИ

№	Артикул	Количество
1	VT.495	

Название и адрес торгующей организации _____

_____

Дата продажи _____ Подпись продавца _____

Штамп или печать торгующей организации

С условиями гарантии СОГЛАСЕН:

ПОКУПАТЕЛЬ _____*(подпись)*

Гарантийный срок - Десять лет (сто двадцать месяцев) с даты продажи конечному потребителю

По вопросам гарантийного ремонта, рекламаций и претензий к качеству изделий обращаться в сервисный центр по адресу: г. Санкт-Петербург, ул. Профессора Качалова, дом 11, корпус 3, литер «А» , тел/факс (812)3247750

При предъявлении претензии к качеству товара, покупатель предоставляет следующие документы:

1. Заявление в произвольной форме, в котором указываются:
   - название организации или Ф.И.О. покупателя, фактический адрес и контактные телефоны;
   - название и адрес организации, производившей монтаж;
   - основные параметры системы, в которой использовалось изделие;
   - краткое описание дефекта.
2. Документ, подтверждающий законность приобретения изделия.
3. Акт гидравлического испытания системы, в которой монтировалось изделие.
4. Настоящий заполненный гарантийный талон.

Отметка о возврате или обмене товара:

Дата: «__» _____ 20___г. Подпись _____

Изготовитель: TAIZHOU JIAHENG VALVES CO, LTD, Huxin Village, Chumen Town, Yuhuan County, China

ПАСПОРТ. РУКОВОДСТВО ПО ЭКСПЛУАТАЦИИ

Паспорт и РЭ разработаны в соответствии с требованиями ГОСТ Р 2.601-2019 и ГОСТ Р 2.610-2019