ПАСПОРТ

ФИЛЬТР-ДЕШЛАМАТОР МАГНИТНЫЙ С ПЛАСТИКОВЫМ КОРПУСОМ

модель

VT.379

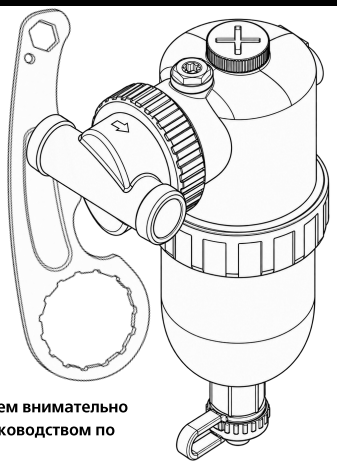

декларация о соответствии

перед применением внимательно ознакомьтесь с руководством по эксплуатации

1. НАЗНАЧЕНИЕ И ОБЛАСТЬ ПРИМЕНЕНИЯ

Фильтр-дешламатор применяется для очистки потока жидкости от нерастворимых механических примесей в системах отопления и теплоснабжения.

В качестве рабочей среды может быть использованы вода, растворы этилен/пропиленгликолей до 50% а также прочие жидкости не агрессивные к материалам изделия

Дополнительные элементы так же позволяют устройству:

- осуществлять слив рабочей среды из системы (за счет дренажного крана)
- осуществлять выпуск воздуха (за счет ручного воздухоотводчика)
- осуществлять обратную промывку (Создавать реверсивный поток жидкости, позволяющий промыть сетку фильтра в обратном направлении)

улавливать примеси, вступающие во взаимодействие с магнитным полем (магнетики, как правило железосодержащие частицы)

использование изделия не по назначению не допускается

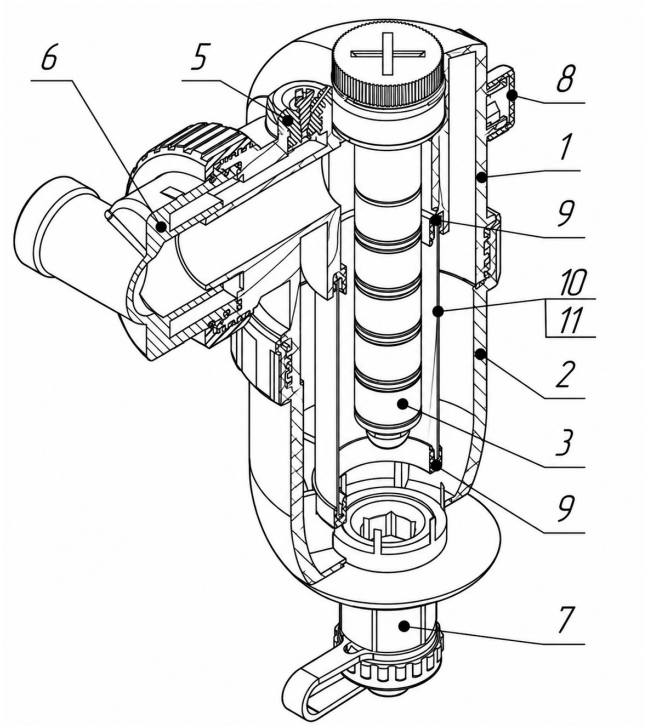

2. АРТИКУЛЫ МОДИФИКАЦИИ И КОМПЛЕКТАЦИЯ

АРТИКУЛ	РЕЗЬБА	КОМПЛЕКТАЦИЯ	КОЛ.
VT.379.B.05	3/4"	ФИЛЬТР В СБОРЕ	1
		КЛЮЧ ДЛЯ КОЛБЫ	1

3. ОСНОВНЫЕ ТЕХНИЧЕСКИЕ ДАННЫЕ

№	НАИМЕНОВАНИЕ ХАРАКТЕРИСТИКИ, ЕД.ИЗМ.	ЗНАЧЕНИЕ
1	номинальный диаметр	DN20
2	максимальное рабочее давление P_p; бар	3
3	диапазон температур рабочей среды; °C	0 ... 120
4	диапазон pH рабочей среды	7-9
5	максимальный расход рабочей среды; $м^3/ч$ [1]	8,0
6	пропускная способность на чистом фильтре K_{vy}; $м^3/ч$	5,5
7	диапазон размера частиц, подлежащих очистке; мкм	>300
8	ресурс фильтрующего элемента; тыс. $м^3$	350
9	рекомендуемая периодичность очистки фильтрующего элемента; месяцев	6
10	пробное (испытательное) давление; бар	4,5
11	диапазон температур окружающей среды; °C	-40...50
12	относительная влажность окружающей среды;%	0...80
13	размер резьбы на кране для подключения дренажа	3/4" EN16313
14	направление подачи рабочей среды	по стрелке на корпусе
15	назначенный срок службы; лет	15
16	назначенный срок хранения; лет	10

[1] Из условия отсутствия шумов и вибраций, а также сохранения фильтрующей способности.

4. СВЕДЕНИЯ О КОМПЛЕКТАЦИИ И МАТЕРИАЛАХ ОСНОВНЫХ ДЕТАЛЕЙ

№	НАИМЕНОВАНИЕ	МАТЕРИАЛ (МАРКА)
1	корпус (верхняя часть)	полиамид армированный стекловолокном (PA66-GF30%) латунь (CW617N)[1]
2	корпус (нижняя часть)	
3	магнит	неодимовый магнит полиамид армированный стекловолокном (PA66-GF30%)
4	гильза для магнита	нержавеющая сталь (AISI304) полиацеталь (POM)
5	воздухоотводчик ручной	латунь (CW617N)[1]
6	проточная часть	латунь CW617N с никелевым покрытием каучук этилен-пропилен-диеновый (EPDM)
7	дренажный кран	латунь (CW617N)[1] латунь (CW614N)[2] латунь (CW614N) каучук этилен-пропилен-диеновый (EPDM) фторопласт (PTFE)
8	индикатор эксплуатации	полипропилен (PP)
9	фиксатор сетки	полиацеталь (POM)
10	Фильтрующая сетка	нержавеющая сталь (AISI304)
11		

[1] С никелевым покрытием
[2] С хромовым покрытием

ПАСПОРТ

5. РАЗМЕРЫ

DN	G, дюймы	A, мм	B, мм	C, мм	D, мм	E, мм	F, мм	Масса изделия в сборе, кг
20	3/4"	84	211	154	90	48	86	1,3

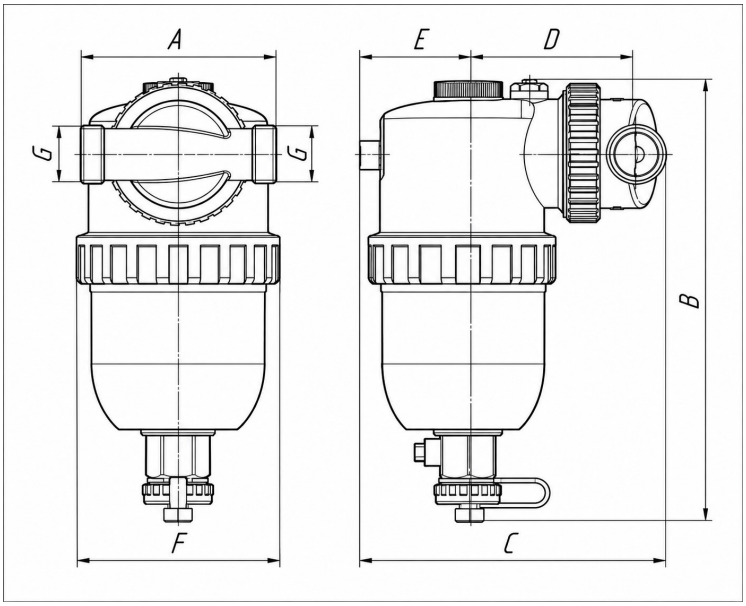

6. УСЛОВИЯ ХРАНЕНИЯ И ТРАНСПОРТИРОВКИ

Изделия должны храниться в упаковке предприятия – изготовителя в закрытом помещении или под навесом при температурах окружающего воздуха и влажности указанных в таблице технических характеристик. Не допускается попадание влаги на упаковку. (Навесы или помещения, где колебания температуры и влажности воздуха несущественно отличаются от колебаний на открытом воздухе (например, палатки, металлические хранилища без теплоизоляции), расположенные в макроклиматических районах с умеренным и холодным климатом в атмосфере любых типов)

Транспортировка изделий должна осуществляться в соответствии с условиями, приведенными в данном разделе.

Изделия подлежат консервации в условиях, соответствующих данному разделу. Перед консервацией изделие должно быть полностью освобождено от остатков рабочей среды, промыто при необходимости и тщательно просушено. Внутренние полости корпуса, проходное отверстие и другие доступные поверхности должны быть сухими, без следов влаги и загрязнений.

Перед постановкой на хранение все клапаны должны быть установлены в полностью открытое положение. После просушки внутренние полости должны быть защищены от попадания пыли, влаги и других загрязнений.

Назначенный срок хранения указан в таблице технических характеристик.

По истечении назначенного срока хранения дальнейшее хранение и выпуск изделия в обращение без проведения проверки не допускаются.

Настоящая документация размещена на сайте для предварительного ознакомления с назначением, техническими характеристиками изделия и гарантийными условиями.
Соответствие изделия требованиям технических регламентов подтверждено декларацией о соответствии (сведения о декларации и сроке её действия доступны по QR-коду, приведенному в настоящем паспорте).
На каждую производственную партию продукции изготовителем оформляется паспорт, содержащий сведения, позволяющие идентифицировать соответствующую партию, дату изготовления, отметку контролёра, сведения об изготовителе, информацию о подтверждении соответствия продукции установленным требованиям и гарантийные обязательства изготовителя. Паспорт производственной партии оформляется на партию и не входит в комплект поставки каждого отдельного изделия. При необходимости копия паспорта на соответствующую партию предоставляется службой технической поддержки по запросу покупателя с указанием номера партии, нанесённого на корпус изделия.

7. ГАРАНТИЙНЫЕ УСЛОВИЯ

ГАРАНТИЙНЫЙ СРОК 10 ЛЕТ

Изготовитель гарантирует соответствие продукции требованиям настоящего паспорта, нормативной документации и заявленным эксплуатационным характеристикам при соблюдении требований по транспортированию, хранению, проектированию, монтажу, испытаниям и эксплуатации продукции.

Гарантия распространяется на дефекты, возникшие вследствие производственных дефектов материалов либо нарушений технологического процесса изготовления продукции.

Гарантийные обязательства не распространяются на случаи, возникшие вследствие:

- нарушения требований по транспортированию, хранению, проектированию, монтажу, испытаниям или эксплуатации продукции;
- использования продукции не по назначению либо за пределами установленных эксплуатационных параметров;
- применения несовместимых соединительных деталей, инструмента или комплектующих;
- механических повреждений, возникших при транспортировании, погрузочно-разгрузочных работах, монтаже или эксплуатации;
- воздействия химически агрессивных веществ, не предусмотренных областью применения продукции;
- воздействия пожара, затопления, стихийных бедствий и иных обстоятельств непреодолимой силы;
- повреждений, возникших вследствие действий третьих лиц или иных причин, не связанных с производственными дефектами продукции.

Изготовитель вправе вносить изменения в конструкцию, материалы и технологию изготовления продукции, направленные на улучшение ее качества и эксплуатационных характеристик, без предварительного уведомления потребителей, при условии сохранения заявленных технических и эксплуатационных характеристик продукции.

ДАТА	НАИМЕНОВАНИЕ РАБОТЫ	СРОК ДЕЙСТВИЯ,	ДОЛЖНОСТЬ, ФАМИЛИЯ, ПОДПИСЬ

8. СВЕДЕНИЯ ПО УТИЛИЗАЦИИ

Изделие не содержит драгоценных металлов, вредных и опасных веществ и компонентов и подлежит утилизации в соответствии с требованиями действующего законодательства и местных нормативных документов в области обращения с отходами.

Изделие оснащено неодимовым постоянным магнитом. При демонтаже и утилизации магнита необходимо соблюдать осторожность: не допускать его резкого сближения с другими магнитами и металлическими предметами, ударов и механических повреждений. Не допускается сжигание магнита.

ДАТА	НАИМЕНОВАНИЕ РАБОТЫ	СРОК ДЕЙСТВИЯ,	ДОЛЖНОСТЬ, ФАМИЛИЯ, ПОДПИСЬ

дата производства/номер партии указаны на шильде изделия

9. КОНТАКТНЫЕ ДАННЫЕ

По вопросам качества продукции обращайтесь по **тел. 8 800 100-0373** или по адресу **valtec.ru**
Изготовитель: JIANGXI AVONFLOW HVAC TECH CO., LTD., No.97 Xingye Avenue, Shangrao Economic Development Zone, Jiangxi, Китай.
Сделано в Китае