VALTEC

РУКОВОДСТВО ПО ЭКСПЛУАТАЦИИ



Фильтр-дешламатор магнитный с пластиковым корпусом

Модель: VT.379

ДЕКЛАРАЦИЯ О СООТВЕТСТВИИ

Настоящее руководство по эксплуатации (РЭ) устанавливает правила безопасного монтажа и технического обслуживания, а также требования, соблюдение которых обеспечивает максимальный срок службы изделия.
К монтажу и эксплуатации изделия допускаются лица, не имеющие медицинских противопоказаний к данному виду работ и прошедшие обучение безопасным методам труда.
Обслуживающий персонал обязан знать и руководствоваться настоящим Руководством по эксплуатации, а также требованиями следующих нормативных документов:

- Правила технической эксплуатации объектов теплоснабжения и теплопотребляющих установок (Утв. приказом Минэнерго России от 14 мая 2025 г. N 511);
- Правила по охране труда при эксплуатации объектов теплоснабжения и теплопотребляющих установок (Прил. к приказу Министерства труда и социальной защиты Российской Федерации от 17 декабря 2020 г. N 924н);

1. ОСНОВНЫЕ СВЕДЕНИЯ ОБ ИЗДЕЛИИ

Фильтр-дешламатор применяется для очистки потока жидкости от нерастворимых механических примесей в системах отопления и теплоснабжения.
В качестве рабочей среды может быть использованы вода, растворы этилен/пропиленгликолей до 50% а также прочие жидкости не агрессивные к материалам изделия
Дополнительные элементы так же позволяют устройству:

- улавливать примеси, вступающие во взаимодействие с магнитным полем (магнетики, как правило железосодержащие частицы)
- осуществлять слив рабочей среды из системы (за счет дренажного крана)
- осуществлять выпуск воздуха (за счет ручного воздухоотводчика)
- осуществлять обратную промывку (Создавать реверсивный поток жидкости, позволяющий промыть сетку фильтра в обратном направлении)

Основные области применения – очистка теплоносителя перед теплогенераторами (котлами и бойлерами).

не допускается использовать изделие не по назначению

2. АРТИКУЛЫ И МОДИФИКАЦИИ

АРТИКУЛ	РЕЗЬБА	КОМПЛЕКТАЦИЯ	КОЛ.
VT.379.B.05	¾"	ФИЛЬТР В СБОРЕ	1
		КЛЮЧ ДЛЯ КОЛБЫ	1

VALTEC

РУКОВОДСТВО ПО ЭКСПЛУАТАЦИИ

3. ОСНОВНЫЕ ТЕХНИЧЕСКИЕ ДАННЫЕ

№	НАИМЕНОВАНИЕ ХАРАКТЕРИСТИКИ, ЕД.ИЗМ	ЗНАЧЕНИЕ
1	номинальный диаметр	DN20
2	максимальное рабочее давление Pp; **бар**	3
3	диапазон температур рабочей среды; **˚С**	0...120
4	диапазон pH рабочей среды	7-9
5	максимальный расход рабочей среды; **м³/ч** [1]	8,0
6	пропускная способность на чистом фильтре K_{vy}; **м³/ч**	5,5
7	размер частиц, подлежащих очистке; **мкм**	>300
8	ресурс фильтрующего элемента; **тыс. м³**	350
9	рекомендуемый интервал между очистками фильтрующего элемента; **мес**	6
10	пробное (испытательное) давление; **бар**	4,5
11	диапазон температур окружающей среды; **˚С**	-40...50
12	относительная влажность окружающей среды; **%**	0...80
13	размер резьбы на кране для подключения дренажа	¾" EN16313
14	направление подачи рабочей среды	по стрелке на корпусе
15	назначенный срок службы; **лет**	15
16	назначенный срок хранения; **лет**	10

[1] Из условия отсутствия шумов и вибраций, а также сохранения фильтрующей способности.

4. СВЕДЕНИЯ О МАТЕРИАЛАХ ОСНОВНЫХ ДЕТАЛЕЙ

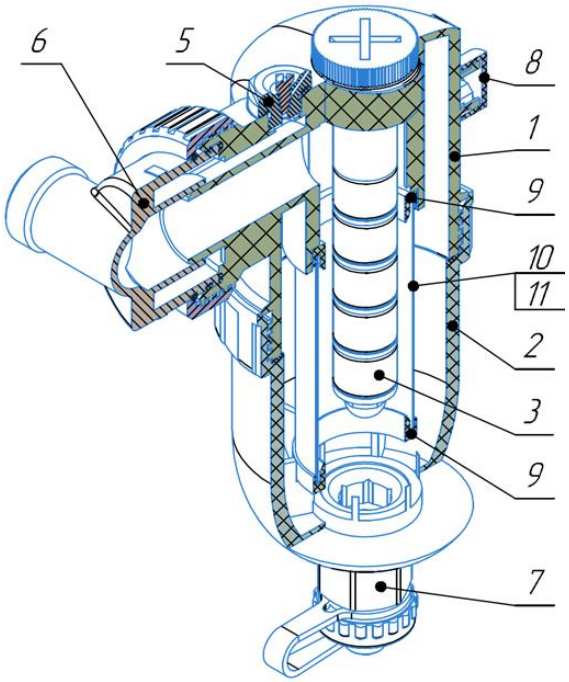

№	НАИМЕНОВАНИЕ	МАТЕРИАЛ (МАРКА)
1	корпус (верхняя часть)	полиамид армированный стекловолокном **PA66-GF30%** латунь **CW617N** [1]
2	корпус (нижняя часть)	полиамид армированный стекловолокном **PA66-GF30%**
3	магнит	неодимовый магнит полиамид армированный стекловолокном **PA66-GF30%**
4	гильза для магнита	нержавеющая сталь **AISI304** полиацеталь **POM**
5	воздухоотводчик ручной	латунь **CW617N** [1]
6	проточная часть	латунь **CW617N** [1] каучук этилен-пропилен-диеновый **EPDM**
7	дренажный кран	латунь **CW617N** [1] латунь **CW614N** [2] латунь **CW614N** каучук этилен-пропилен-диеновый **EPDM** фторопласт **PTFE**
8	индикатор эксплуатации	полипропилен **PP**
9	фиксатор сетки	полиацеталь **POM**
10	Фильтрующий элемент	нержавеющая сталь **AISI304** полиацеталь **POM**
11		латунь **CW617N** [1]

[1] с никелевым покрытием
[2] с хромовым покрытием

ИНДИКАТОР СРОКА ЭКСПЛУАТАЦИИ (П.8)



- Дешламатор оснащён индикатором срока эксплуатации, предназначенным для визуального контроля периода до проведения регламентного обслуживания.
- После монтажа и ввода изделия в эксплуатацию необходимо установить индикатор на значение, соответствующее текущему календарному месяцу. Например, если изделие введено в эксплуатацию в августе, индикатор устанавливается на значение «8».
- Очистку фильтрующего элемента рекомендуется выполнять через 6 месяцев с момента ввода изделия в эксплуатацию либо ранее – при снижении пропускной способности, ухудшении работы системы или наличии признаков загрязнения.
- После проведения очистки фильтрующего элемента индикатор следует повторно установить на значение текущего календарного месяца

5. СТРОИТЕЛЬНЫЕ ДЛИНЫ/РАЗМЕРЫ

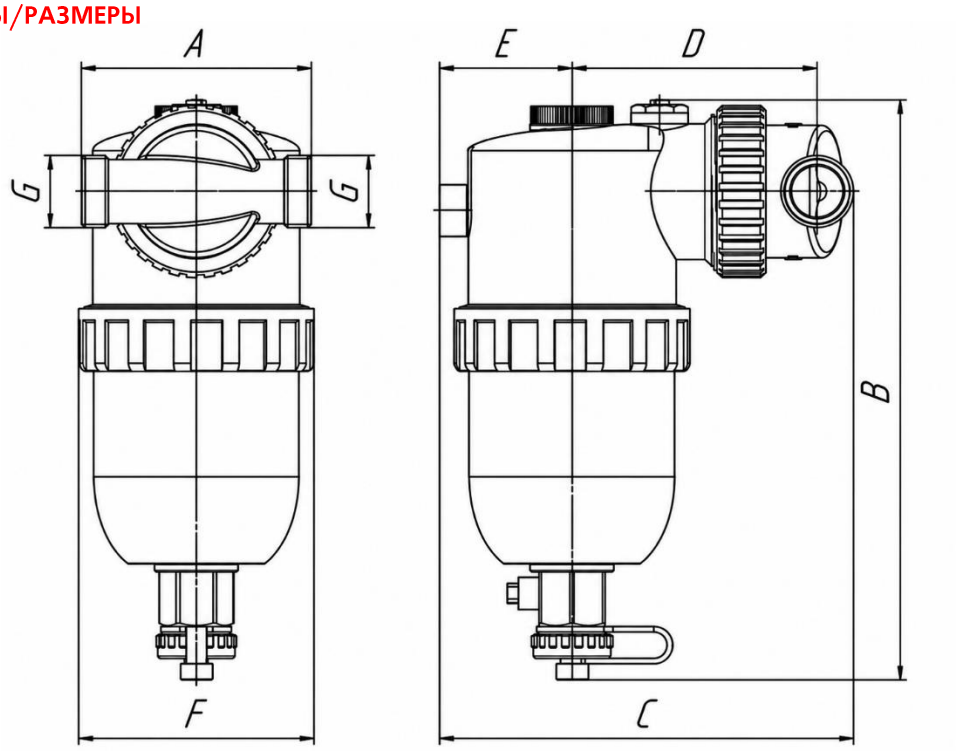

DN	G, дюймы	A, мм	B, мм	C, мм	D, мм	E, мм	F, мм	Масса изделия в сборе, кг
20	¾"	88	211	154	90	48	86	1,3

6. УКАЗАНИЯ ПО МОНТАЖУ

Фильтры-дешламаторы могут устанавливаться на вертикальные, горизонтальные трубопроводы, а также на трубопроводы, проложенные под уклоном. Направление потока должно совпадать со стрелкой на корпу-се проливной части. При установке на вертикальные трубопроводы движение рабочей среды допускается как снизу вверх, так и сверху вниз. Колба **должна** всегда располагаться вертикально, дренажным клапа-ном вниз.

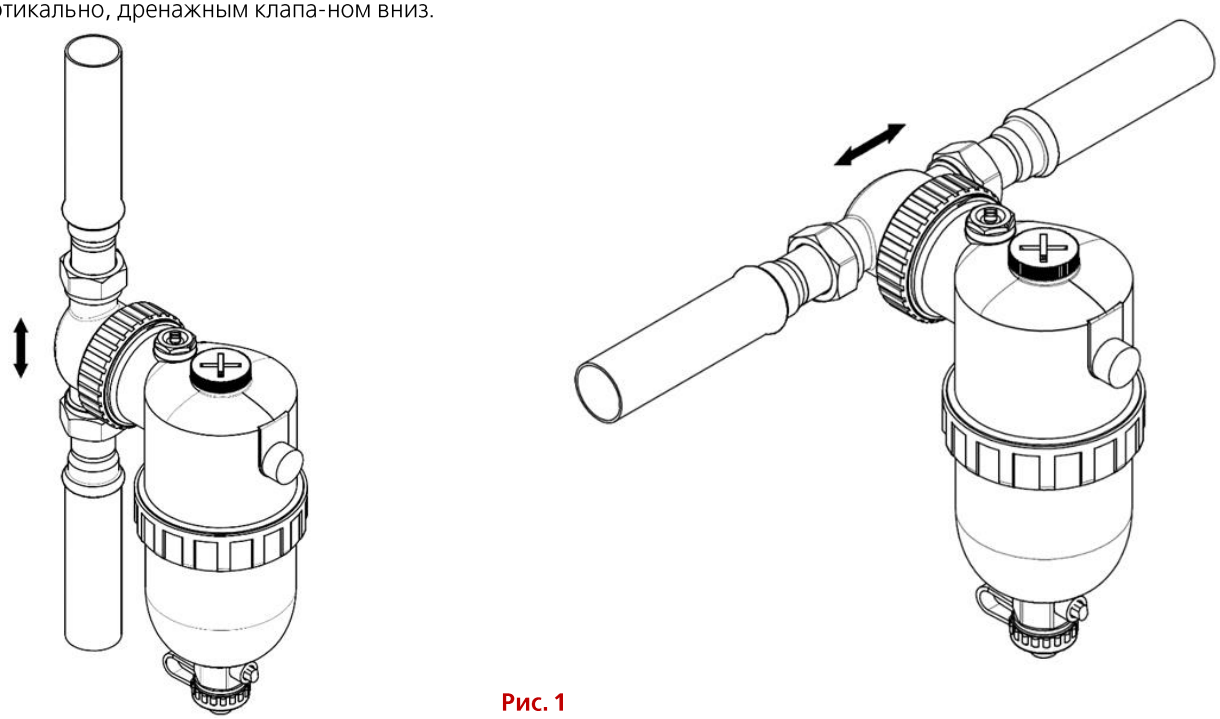

Рис. 1

Корпус фильтра-дешламатора **не должен** испытывать нагрузок от трубопровода (изгиб, сжатие, растяжение, кручение, перекосы, вибрация, несоосность патрубков, неравномерность затяжки крепежа). При необходимости должны быть предусмотрены опоры или компенсаторы, снижающие нагрузку на соединения трубопроводов (**ГОСТ 12.2.063–2015 п.9.6**).
Во избежание повреждения уплотнительного кольца при повороте колбы относительно проливной части необходимо **ослаблять** накидную гайку проливной части.
Фильтр-дешламатор следует размещать таким образом, чтобы был доступ к элементам изделия для обслуживания (магниту, воздухоотводчику, дренажному крану, рукояткам обратного потока и системы самоочистки). Должно быть достаточно места для того, чтобы можно было заменить фильтрующий элемент или снять колбу фильтра.
Не допускается использовать для монтажа трубный рычажный (газовый) ключ и прочий инструмент, оказывающий радиальное напряжение на стенки изделия.
Резьба присоединяемых к изделию трубопроводов и прочих деталей должна соответствовать **ГОСТ 6357–81.**

Для присоединения к трубопроводу допускается использовать фитинги с накидной гайкой с плоским торцевым уплотнением (штуцерно-ниппельное соединение).
После монтажа изделия гидравлическая система должна быть подвергнута испытанию на герметичность. Эксплуатация изделия без испытания на герметичность не допускается. Рекомендуется проводить испытания в соответствии с **СП 73.13330.2016**.
Для защиты от превышения давления рекомендуется использовать автоматический предохранительный клапан с давлением срабатывания не более 3 бар.
Для **исключения** термического повреждения изделия работы по сварке или пайке трубопроводов следует проводить с применением мер, исключающих перегрев деталей изделия выше значений, указанных в таблице технических характеристик. (Для сохранности при осуществлении сварки или пайки рекомендуется снять пластиковые части и убрать в безопасное место).

7. УКАЗАНИЯ ПО ЭКСПЛУАТАЦИИ

ВНИМАНИЕ



1. Работы по обслуживанию фильтра-дешламатора следует проводить при отключенном теплогенераторе. Перед какими-либо действиями следует дождаться остывания рабочей среды до температуры ниже 40 °С



2. При использовании в качестве рабочей среды жидкостей, которые могут представлять **опасность** при попадании на кожу или выделяющие **опасные пары** следует использовать средства индивидуальной защиты.



3. Изделие оснащено мощным неодимовым магнитом. При извлечении магнита из гильзы соблюдайте предельную **осторожность**. Не подносите магнит к электронным приборам (смартфонам, часам), кардиостимуляторам, банковским картам и другим носителям с магнитной записью. **Избегайте** резкого сближения магнита с металлическими предметами и другим магнитом – это может привести к травмам (защемлению пальцев) или повреждению изделия.

Изделие должно эксплуатироваться в условиях, указанных в таблице технических характеристик.
Не допускается замораживание рабочей среды внутри изделия.
Не допускается использование агрессивных жидкостей, масел, кислот, щелочей и иных сред, несовместимых с материалами изделия.
Рабочая среда **не должна** способствовать вымыванию цинка из латуни. Карбонатный индекс горячей воды, проходящей через корпус изделия, не должен превышать 1,5 (мг-экв./дм^3)^2. Индекс Ланжелье для воды должен быть больше нуля.

При обнаружении у изделия следов протечки или других отказов следует незамедлительно прекратить его эксплуатацию и сбросить давление для предотвращения аварийных ситуаций. Дальнейшую эксплуатацию изделия осуществлять только после оценки технического состояния.
Визуальный контроль герметичности и стабильности работы рекомендуется проводить не реже одного раза в отопительный сезон.

Конструкция фильтра-дешламатора позволяет осуществить промывку фильтрующего элемента без демонтажа. Для эффективной промывки фильтрующего элемента следует выполнить следующие действия:

1. Остановить поток рабочей среды любым запорным краном/клапаном, расположенным ДО дешламатора по ходу движения рабочей среды, и извлеките магнит.

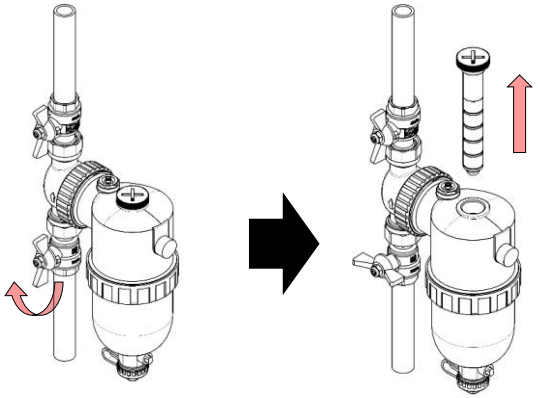

2. Подайте воду в устройство. Поток рабочей среды должен беспрепятственно идти на дешламатор в обратном направлении. Поток промывает фильтрующий элемент, смывает с его поверхности накопленные загрязнения и удаляет их через нижний дренажный кран.

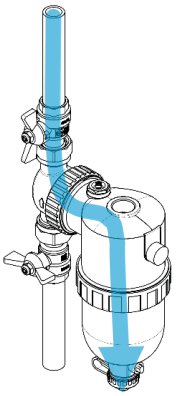

3. Открыть дренажный кран и осуществить выпуск рабочей среды вместе с скопившимся шламом, для поворота штока крана рекомендуется использовать крышку в качестве маховика. Для того чтобы избежать загрязнения скопившимся шламом рекомендуется подключить к патрубку дренажного крана шланг и вывести его в канализацию или емкость подходящего объёма.

4. При необходимости выпустить воздух при помощи ручного воздухоотводчика. В замкнутых системах при выполнении прочистки может упасть давление в системе. Следует довести давление в системе до установленного проектом.

! Для того, чтобы избежать загрязнения скопившимся шламом рекомендуется подключить к патрубку дренажного крана шланг и вывести его в канализацию или емкость подходящего объёма. Для подключения шланга рекомендуется использовать штуцер VTr.654.NE.0510 (в комплект поставки не входит).

ЗАМЕНА ФИЛЬТРУЮЩЕГО ЭЛЕМЕНТА:

При необходимости фильтрующий элемент может быть извлечен для более тщательной прочистки или замены на новый. Перед извлечением фильтрующего элемента следует слить рабочую среду из фильтра и убедится, что в фильтре отсутствует давление. Для удобства колбу фильтра можно отсоединить от проливной части.

1. Извлеките магнит

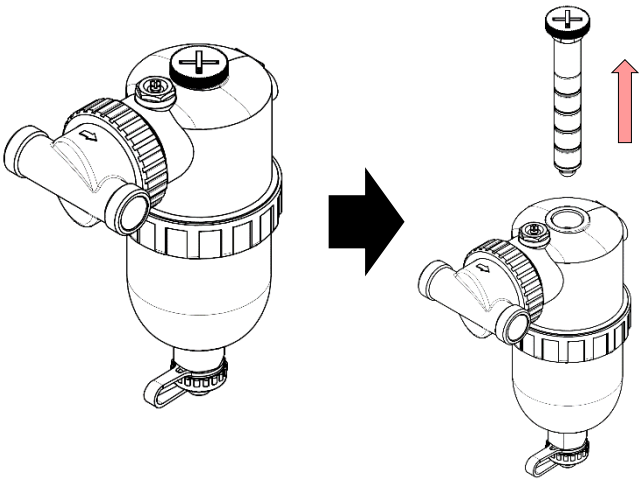

2. Выкрутите крышку против часовой стрелки и извлеките фильтрующий элемент.

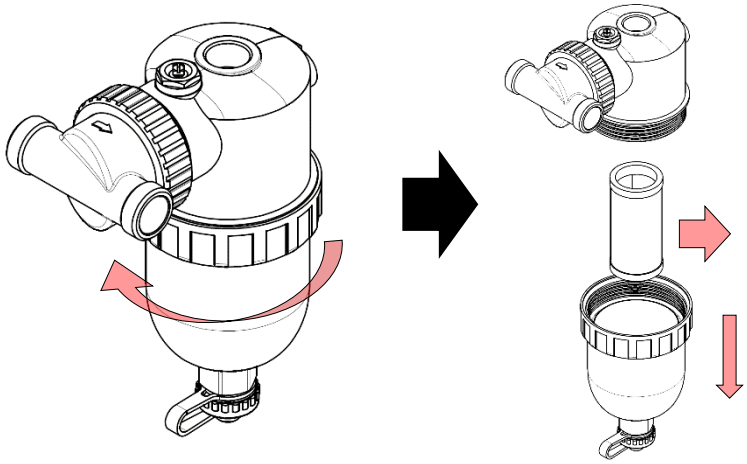

3. Установите новый фильтрующий элемент в посадочное гнездо нижнего корпуса до надежной фиксации

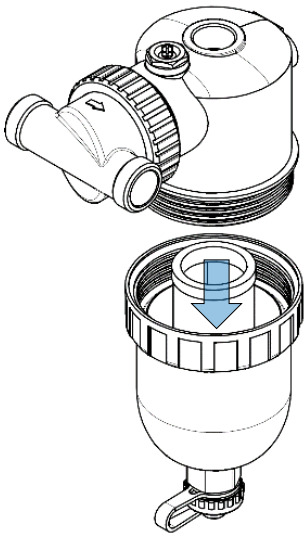

4. Закрутите нижний корпус по часовой стрелке до упора, затем установите магнит.

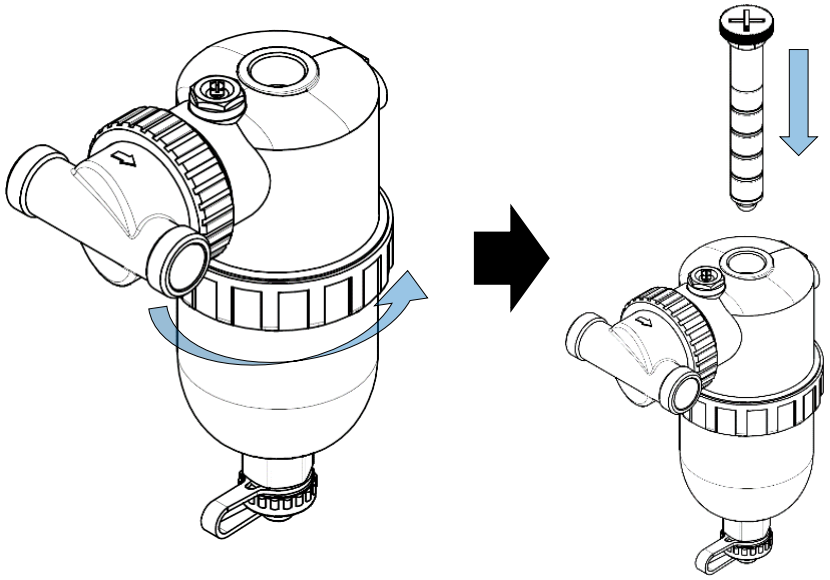

КОМПЛЕКТУЮЩИЕ

№	АРТИКУЛ	НАИМЕНОВАНИЕ
1	VTs.379.1	Сменный магнит для фильтра-дешламатора VT.379.B.05
2	VTs.379.2	Сменная сетка для фильтра-дешламатора VT.378.9.05

8. ПЕРЕЧЕНЬ ВОЗМОЖНЫХ ОТКАЗОВ И МЕТОДЫ ИХ УСТРАНЕНИЯ

№	ВОЗМОЖНАЯ НЕИСПРАВНОСТЬ / ОТКАЗ	ПРИЧИНА ВОЗНИКНОВЕНИЯ	МЕТОД УСТРАНЕНИЯ
1	Снижение эффективности очистки	Фильтр переведен в положение обратной промывки, повреждение сетки фильтрующего элемента	Убедится, что рукоятка системы обратной промывки переведена в рабочий режим, извлечь фильтрующий элемент в соответствии с настоящей инструкцией и при необходимости заменить.
2	Снижение пропускной способности, падение давления на выходе	Засорение фильтрующей сетки механическими примесями	Выполнить прочистку фильтрующего элемента в соответствии с данным руководством
3	Подтекание жидкости в районе корпуса	Ослабление затяжки накидных гаек; повреждение уплотнительного кольца корпуса	Подтянуть накидные гайки, убедится в целостности уплотнительного кольца
4	Повышенное усилие при вращении рукоятки щёток	Забивание щёток окалиной; деформация щёток	Разобрать узел, при необходимости заменить фильтрующий элемент.
5	Течь по резьбовым соединениям проточной части	Ослабление затяжки накидных гаек; повреждение уплотнительного кольца корпуса	Подтянуть накидные гайки, убедится в целостности уплотнительного кольца

9. УСЛОВИЯ ХРАНЕНИЯ И ТРАНСПОРТИРОВКИ

Изделия должны храниться в упаковке предприятия-изготовителя в закрытом помещении или под навесом при температурах окружающего воздуха и влажности указанных в таблице технических характеристик. Не допускается попадание влаги на упаковку. (Навесы или помещения, где колебания температуры и влажности воздуха несущественно отличаются от колебаний на открытом воздухе (например, палатки, металлические хранилища без теплоизоляции), расположенные в макроклиматических районах с умеренным и холодным климатом в атмосфере любых типов).

Транспортировка изделий должна осуществляться в соответствии с условиями, приведенными в данном разделе.

Изделия подлежат консервации в условиях, соответствующих данному разделу. Перед консервацией изделие должно быть полностью освобождено от остатков рабочей среды, промыто при необходимости и тщательно просушено. Внутренние полости корпуса, проходное отверстие и другие доступные поверхности должны быть сухими, без следов влаги и загрязнений.

Перед постановкой на хранение все клапаны должны быть установлены в полностью открытое положение. После просушки внутренние полости изделия должны быть защищены от попадания пыли, влаги и других загрязнений.

Назначенный срок хранения указан в таблице технических характеристик.

По истечении назначенного срока хранения дальнейшее хранение и выпуск изделия в обращение без проведения проверки не допускаются.

Для проведения квалифицированной проверки обратитесь в службу технической поддержки:
тел. 8 800 100–03–73 или **e-mail:** info@valtec.ru

10. СВЕДЕНИЯ ПО УТИЛИЗАЦИИ

Изделие не содержит драгоценных металлов, вредных и опасных веществ, компонентов и подлежит утилизации в соответствии с требованиями действующего законодательства и местных нормативных документов в области обращения с отходами.

11. КОНТАКТНЫЕ ДАННЫЕ

По вопросам качества продукции обращайтесь по тел. 8 800 100-0373 или по адресу www.valtec.ru

Сделано в Китае

Изготовитель: " JIANGXI AVONFLOW HVAC TECH CO., LTD.", No.97 Xingye Avenue, Shangrao Economic Development Zone, Jiangxi, Китай.